SONY

LCD TV

Wall-Mount Bracket Installation Guide

Wall-Mount Bracket Installation Guide	GB
Guide d'installation du support de fixation murale	FR
Guía de instalación del soporte de pared	ES
Installatiegids voor de wandmontagesteun	NL
Montageanleitung Wandhalterung	DE
Guia de instalação do suporte de parede	PT
Guida all'installazione della staffa di montaggio a parete	IT
Installationsguide för väggfäste	SE
Installation af Beslag til vægmontering	DK
Seinäasennuskiinnittimen asennusopas	FI
Installasjonsveiledning for veggmonteringsbrakett	NO
Instrukcja instalacji uchwytu ściennego	PL
Průvodce instalací nástěnného držáku	CZ
Návod na inštaláciu montážnej konzoly na stenu	SK
Fali konzol felszerelési útmutató	HU
Ghid de instalare pentru suportul de fixare pe perete	RO
Ръководство за монтаж на конзола за закрепване към стена	BG
Οδηγός εγκατάστασης της Επιτοίχιας βάσης	GR
Duvar Askı Aparatı Montaj Kılavuzu	TR
Руководство по установке кронштейна для настенной установки	RU
Посібник зі встановлення кронштейна для настінного кріплення	UA

BRAVIA

KDL-42W65xA / 32W65xA / 32W60xA

4453094111

4-453-094-11(1)

© 2013 Sony Corporation

A

B

C

D

E

+PSW 6 × 12 (2)

F

(2)

G

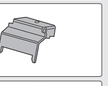

H

+PSW 4 × 10 (1)

What's in the box
Contenu de la boîte
Contenido de la caja
Wat zit er in de doos
Inhalt der Verpackung
O que está dentro da caixa
Contenuto della confezione
Kartongens innehåll
Hvad er der i kassen
Laatikon sisältö
Pakken inneholder
Co znajduje się w opakowaniu
Obsah dodávky
Obsah dodávky
A doboz tartalma
Conţinutul cutiei
Какво има в кутията
Περιεχόμενο συσκευασίας
Kutu içeriği
Содержимое упаковки
Комплект постачання

To Customers
Sufficient expertise is required for installing this product. Be sure to subcontract the installation to Sony dealers or licensed contractors and pay special attention to safety during the installation. Sony is not liable for any damages or injury caused by mishandling or improper installation, or installing any other than the specified product. Your Statutory Rights (if any) are not affected.
À l'attention des clients
L'installation de ce produit exige un certain savoir-faire. Veillez à sous-traiter l'installation à un détaillant Sony ou à un prestataire extérieur agréé et faites particulièrement attention à la sécurité durant l'installation. Sony décline toute responsabilité en cas de dommages ou de blessures provoqués par une mauvaise manipulation ou une installation incorrecte ou en cas d'installation d'un produit autre que le produit spécifié. Vos droits statutaires (le cas échéant) ne sont pas affectés.
Información para los clientes
La instalación de este producto requiere conocimientos específicos. Contrate siempre a distribuidores y contratistas de Sony para la instalación y preste una especial atención a la seguridad durante la instalación. Sony declina toda responsabilidad por posibles lesiones o daños provocados por una manipulación o una instalación incorrecta o por la instalación de productos diferentes del especificado. Sin embargo, esta disposición no afecta al ejercicio de sus derechos legales (en su caso).
Aan klanten
Voor de installatie van dit product is een zekere expertise vereist. Laat de installatie door een Sony-dealer of erkende installateur uitvoeren en wees uiterst voorzichtig tijdens de installatie. Sony is niet aansprakelijk voor eventuele schade of letsel als gevolg van een verkeerd gebruik of een onjuiste installatie of door de installatie van een ander dan het vermelde product. Dit heeft geen invloed op uw statutaire rechten (indien van toepassing).
Für die Kunden
Für die Montage dieses Produktes sind ausreichende Fachkenntnisse erforderlich. Überlassen Sie die Montage unbedingt einem Sony-Händler oder einem lizenzierten Subunternehmen und legen Sie während der Montage großen Wert auf die Sicherheit. Sony haftet nicht für Schäden oder Verletzungen durch die fehlerhafte Handhabung oder unsachgemäße Montage oder die Montage eines anderen als des angegebenen Produkts. Ihre gesetzlichen Rechte (sofern gegeben) sind davon nicht betroffen.
Para os clientes
É necessário possuir uma formação técnica adequada para instalar este produto. Solicite a instalação a agentes da Sony ou contratantes licenciados e preste especial atenção à segurança durante a instalação. A Sony não se responsabiliza por quaisquer danos ou ferimentos provocados pela utilização indevida ou instalação incorreta, nem pela instalação de um produto diferente do produto especificado. Os seus direitos estatutários (caso existam) não são afetados.
Per i clienti
Per l'installazione di questo prodotto è necessario disporre di sufficiente competenza. Assicurarsi che l'installazione venga eseguita da rivenditori Sony o da personale autorizzato e prestare la dovuta attenzione alla sicurezza durante l'installazione. Sony non potrà essere ritenuta responsabile per danni o lesioni causate da usi non appropriati del prodotto, da installazione non corretta o da installazioni di prodotti diversi da quello specificato. Quanto dichiarato non pregiudica (eventuali) diritti legali dell'acquirente.

To Sony Dealers and Contractors
Sufficient expertise is required for installing this product. Be sure to read this leaflet thoroughly to do the installation work safely. Sony is not liable for any damages or injury caused by mishandling or improper installation.
À l'attention des revendeurs et prestataires extérieurs Sony
L'installation de ce produit exige un certain savoir-faire. Lisez attentivement cette brochure pour effectuer l'installation en toute sécurité. Sony décline toute responsabilité en cas de dommages ou de blessures provoqués par une mauvaise manipulation ou une installation incorrecte.
Información para distribuidores y contratistas de Sony
La instalación de este producto requiere conocimientos específicos. Lea atentamente este documento para garantizar una instalación segura. Sony declina toda responsabilidad por posibles lesiones o daños provocados por una manipulación o una instalación incorrecta.
Aan Sony-dealers en installateurs
Voor de installatie van dit product is een zekere expertise vereist. Lees dit document aandachtig om een veilige installatie te kunnen uitvoeren. Sony is niet aansprakelijk voor eventuele schade of letsel als gevolg van een verkeerd gebruik of een onjuiste installatie.
An Sony-Händler und -Subunternehmer
Für die Montage dieses Produktes sind ausreichende Fachkenntnisse erforderlich. Lesen Sie sich diese Anleitung sorgfältig durch, um die Montagearbeiten sicher durchführen zu können. Sony haftet nicht für Schäden oder Verletzungen durch eine fehlerhafte Handhabung oder unsachgemäße Montage.
Para os agentes e contratantes da Sony
É necessário possuir uma formação técnica adequada para instalar este produto. Leia atentamente este folheto para efetuar a instalação com segurança. A Sony não se responsabiliza por quaisquer danos ou ferimentos provocados pela utilização indevida ou instalação incorreta.
Per i rivenditori e installatori Sony
Per l'installazione di questo prodotto è necessario disporre di sufficiente competenza. Leggere attentamente il presente libretto per garantire la corretta esecuzione della procedura di installazione. Sony non potrà essere ritenuta responsabile per danni o lesioni causate da usi non appropriati del prodotto o da installazione non corretta.

Till kunder
Installationen av denna produkt kräver att du har tillräckliga kunskaper. Se till att anlita en Sony-återförsäljare eller en behörig montör för att utföra installationen och var särskilt noggrann med säkerheten under installationen. Sony är inte ansvarigt för eventuella person- eller materiella skador som orsakats av felaktig hantering eller felaktig installation, eller av att annat än den specificerade produkten installerats. Dina eventuella lagenliga rättigheter påverkas inte.
Til kunder
Der kræves tilstrækkelig ekspertise til at installere dette produkt. Overlad installationen til din Sony-forhandler eller autoriseredе installatører og hold særlig øje med sikkerheden under installationen. Sony kan ikke drages til ansvar for nogen form for erstatningsansvar eller skade forårsaget af fejlhåndtering eller forkert installation, eller ved installation af andet end det specificerede produkt. Dine rettigheder i henhold til gældende lov påvirkes ikke af dette.
Asiakkaille
Tämän tuotteen asennukseen tarvitaan riittävä asiantuntemus. Asennus on annettava Sony-jälleenmyyjän tai valtuutetun huoltoliikkeen tehtäväksi, ja asennuksen turvallisuuteen on kiinnittävä erityistä huomiota. Sony ei vastaa vahingoista tai vammoista, jotka aiheutuvat tuotteen väärästä käsittelystä tai asennuksesta tai muun kuin määritetyn tuotteen asennuksesta. Tämä ei vaikuta (mahdollisiin) lakisääteisiin oikeuksiin.
Til kunder
Tilstrækkelig ekspertise er nødvendig for à installere dette produktet. Overlat installasjonen til Sony-forhandlere eller lisensierte entreprenører, og vær spesielt oppmerksom på sikkerheten under installasjonen. Sony er ikke ansvarlig for skader eller personskader som oppstår som følge av feil behandling eller installasjon, eller installasjon av annet enn det spesifiserte produktet. Dine forbrukerrettigheter (hvis noen) påvirkes ikke.
Informacja dla Klientów
Do zainstalowania tego produktu wymagane jest odpowiednie doświadczenie. Instalację należy powierzać dystrybutorom Sony lub licencjonowanym wykonawcom i należy zwracać szczególną uwagę na kwestię bezpieczeństwa podczas instalacji. Sony nie ponosi żadnej odpowiedzialności za obrażenia i uszkodzenia powstałe na skutek nieprawidłowej obsługi lub instalacji albo na skutek zainstalowania urządzenia innego niż wyznaczony produkt. Powyższe nie wpływa w żaden sposób na prawa ustawowe.
Pro zákazníky
Instalace tohoto produktu vyžaduje dostatečné zkušenosti. Svěřte instalaci prodejcům Sony nebo oprávněným dodavatelům a během instalace věnujte zvýšenou pozornost bezpečnosti. Společnost Sony nenese zodpovědnost za škody ani zranění způsobené nesprávnou manipulací či instalací nebo instalací jiného než uvedeného produktu. Vaše zákonná práva (pokud existují) nejsou tímto dotčena.
Pre zákazníkov
Inštalácia tohto produktu vyžaduje adekvátne odborné znalosti. Inštaláciu zverte predajcovi alebo licencovanému dodávateľovi produktov od spoločnosti Sony a počas inštalácie venujte náležitú pozornosť bezpečnosti. Spoločnosť Sony nenesie zodpovednosť za žiadne škody ani zranenia spôsobené nesprávnou manipuláciou alebo inštaláciou, alebo inštaláciou akéhokoľvek iného ako špecifikovaného produktu. Vaše prípadné zákonné práva sú nedotknuté.

Till Sonys återförsäljare och entreprenörer
Installationen av denna produkt kräver att du har tillräckliga kunskaper. För att du ska kunna göra den här installationen säker måste du noggrant läsa igenom denna broschyr. Sony kan inte hållas ansvarigt för eventuella skador eller personskador som orsakats av felaktig användning eller felaktig installation.
Til Sony-forhandlere og installatører
Der kræves tilstrækkelig ekspertise til at installere dette produkt. Sørg for at læse denne folder omhyggeligt for at udføre installationen sikkert. Sony kan ikke drages til ansvar for nogen form for erstatningsansvar eller skade forårsaget af fejlhåndtering eller forkert installation.
Sonyn-jälleenmyyjille ja huoltoliikkeille
Tämän tuotteen asennukseen tarvitaan riittävä asiantuntemus. Lue nämä ohjeet huolellisesti, jotta asennus voidaan suorittaa turvallisesti. Sony ei ole vastuussa mistään vahingosta tai vammoista, jotka johtuvat tuotteen väärästä käsittelystä tai asennuksesta.
Til Sony-forhandlere og -entreprenører
Tilstrækkelig ekspertise er nødvendig for à installere dette produktet. Les nøye gjennom dette heftet for à gjøre installasjonen på en trygg måte. Sony er ikke ansvarlig for eventuelle skader eller personskader forårsaket av feil behandling eller installasjon.
Informacja dla Dystrybutorów Sony i Wykonawców
Do zainstalowania tego produktu wymagane jest odpowiednie doświadczenie. Należy dokładnie przeczytać tę broszurę w celu bezpiecznego wykonania instalacji. Sony nie ponosi żadnej odpowiedzialności za obrażenia i uszkodzenia powstałe na skutek nieprawidłowej obsługi lub instalacji. **Pro** prodejce a dodavatele Sony
Instalace tohoto produktu vyžaduje dostatečné zkušenosti. Abyste práci provedli bezpečně, důkladně si pročtěte tuto brožuru. Společnost Sony nenese zodpovědnost za škody ani zranění způsobené nesprávnou manipulací či instalací.
Pre predajcov a dodávateľov produktov od spoločnosti Sony
Inštalácia tohto produktu vyžaduje adekvátne odborné znalosti. V záujme zaistenia bezpečnosti pri inštalácii si dôkladne prečítajte tento leták. Spoločnosť Sony nezodpovedá za žiadne škody ani zranenia spôsobené nesprávnou manipuláciou alebo inštaláciou.

Sony märkarenskedösek ek kivitelezők fokozott figyelmet A termék felszereléséhez megfelelő tapasztalat szükséges. A biztonságos munkavégzés érdekében alaposan olvassa el ezt a tájékoztató nyomtatványt. A Sony nem tehető felelőssé a helytelen kezelés és szerelés miatt bekövetkezett semmilyen kárért vagy sérülésért.
Pentru distribuitorii Sony şi contractanţi
Este necesară competenţă suficientă pentru instalarea acestui produs. Asiguraţi-vă că subcontractaţi instalarea distribuitorilor Sony sau contractanţilor autorizaţi şi acordaţi o atenţie specială siguranţei în timpul instalării. Sony nu este responsabilă pentru niciun fel de pagube sau răniri provocate de manevrarea greşită sau instalarea incorectă sau de instalarea altor produse în afară de cel specificat. Drepturile dvs. legale (dacă există) nu sunt afectate.
За потребителите
За монтажа на този продукт се изисква необходимият опит. Уверете се, че възлагате монтажа на дистрибутори на Sony или лицензирани изпълнители и обърнете специално внимание на безопасността по време на монтажа. Sony не носи отговорност за щети или наранявания, възникнали поради лошо извършен или неправилен монтаж или поради монтаж на друго, освен указания продукт. Вашите законни права (ако са приложими) не са нарушени.
Προς τους πελάτες
Για την εγκατάσταση αυτού του προϊόντος απαιτείται επαρκής τεχνογνωσία. Αναθέστε την εγκατάσταση σε αντιπροσώπους ή εξουσιοδοτημένους τεχνικούς της Sony και δώστε ιδιαίτερη προσοχή στην ασφάλεια κατά την εγκατάσταση. Η Sony δεν φέρει ευθύνη για τυχόν ζημιές ή τραυματισμούς που οφείλονται σε κακό χειρισμό ή ακατάλληλη εγκατάσταση ή εγκατάσταση προϊόντος εκτός του συγκεκριμένου. Τα νόμιμα δικαιώματα σας (εάν υπάρχουν) δεν επηρεάζονται.
Müşterilere
Bu ürünün monte edilmesi için yeterli uzmanlık gereklidir. Montajı Sony Yetkilerine veya lisanslı yüklenicilerine yaptırın ve montaj sırasında emniyete özellikle dikkat edin. Yanlış taşımadan, hatalı montajdan veya belirtilen üründen başka ürünlerin monte edilmesinden kaynaklanan hasar veya yaralanmalardan Sony sorumlu değildir. Yasal haklarınız (varsa) etkilenmez.
К сведению клиентов
Для установки данного изделия требуются специальные навыки. Для установки изделия обязательно обратитесь к дилеру или лицензированному подрядчику Sony, а также соблюдайте необходимые меры предосторожности. Компания Sony не несет ответственности за любой ущерб или травмы, вызванные неправильным обращением или неверной установкой, а также установкой каких-либо других устройств, кроме указанного. Это не влияет на законные права пользователя (если таковые имеются).
Інформація для споживачів
Для встановлення цього виробу необхідно мати достатній досвід. Довіряйте виконувати встановлення тільки дилерам чи ліцензованим підрядникам Sony і приділяйте належну увагу безпеці під час встановлення. Компанія Sony не несе жодної відповідальності за збитки і травми, викликані неправильною експлуатацією чи встановленням, а також використанням виробів, відмінних від вказаного. Це твердження не обмежує інші права, які можуть належати вам за законом.

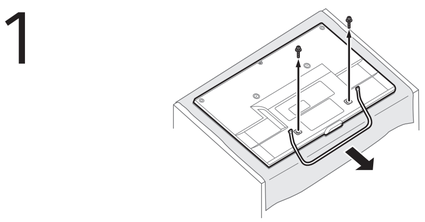

1

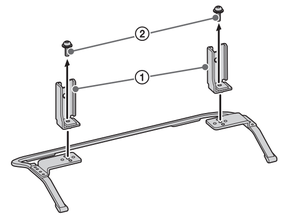

2

Stand detaching
- Lay the display face down on a stable work surface that is larger than the TV.
- Place a soft cloth on the work surface to prevent damaging the surface of the LCD display.
- Be sure to keep ① and ② in a safe place after removed.
- Be sure the TV is on the vertical position before switching on. TV set must not powered on with LCD panel face down to avoid uneven picture uniformity.

Retrait du support
- Posez l'écran face vers le bas sur une surface de travail stable de dimensions supérieures à celles du téléviseur.
- Posez un linge doux sur la surface de travail afin d'éviter d'endommager la surface de l'écran LCD.
- Assurez-vous de garder ① et ② en lieu sûr une fois ceux-ci détachés.
- Assurez-vous que le téléviseur est en position verticale avant de le mettre sous tension. Évitez de mettre le téléviseur sous tension avec l'écran LCD orienté vers le bas afin de préserver l'uniformité de l'image.

Desmontaje de la base
- Coloque la pantalla boca abajo sobre una superficie estable de mayor tamaño que el televisor.
- Cubra la superficie de trabajo con un paño suave para evitar que la pantalla LCD sufra daños.
- Deje ① y ② en un lugar seguro después de quitarlos.
- Asegúrese de que el televisor está en posición vertical antes de encenderlo. No encienda nunca el televisor con la pantalla LCD boca abajo, para evitar irregularidades en la imagen.

Losmaken van de standaard
- Leg u het scherm met de voorzijde naar beneden gericht op een stabiel werkoppervlak dat groter is dan de tv.
- Plaats een zacht stuk stof op het werkoppervlak om schade aan het oppervlak van het LCD-scherm te voorkomen.
- Zorg ervoor dat ① en ② na verwijdering op een veilige plaats worden bewaard.
- Zorg ervoor dat de televisie verticaal geplaatst is voor u deze inschakelt. Schakel het televisietoestel niet in wanneer het LCD-scherm naar beneden gericht is om een oneven beelduniformiteit te voorkomen.

Lösen des Ständers
- Legen Sie das Gerät mit der Bildschirmseite nach unten auf eine stabile Arbeitsoberfläche, die größer als das Fernsehgerät ist.
- Legen Sie ein weiches Tuch auf die Arbeitsfläche, um zu verhindern, dass die Oberfläche des LCD-Bildschirms beschädigt wird.
- Bewahren Sie ① und ② unbedingt an einem sicheren Ort auf, nachdem Sie sie entfernt haben.
- Achten Sie darauf, dass sich das Fernsehgerät in einer vertikalen Position befindet, bevor Sie es einschalten. Das Fernsehgerät darf nicht eingeschaltet werden, während der LCD-Bildschirm mit der Bildschirmseite nach unten auf einer Oberfläche liegt, um ein ungleichmäßiges Bild zu vermeiden.

O suporte
- Coloque a face do ecrã para baixo numa superfície de trabalho estável, maior do que a superfície do televisor.
- Coloque um pano suave na superfície de trabalho, para evitar danos na superfície do ecrã LCD.
- Certifique-se de que mantém ① e ② num local seguro após removido.
- Certifique-se de que o televisor se encontra na posição vertical antes de o ligar. O televisor não deve ser ligado com o ecrã LCD virado para baixo para evitar uma imagem irregular.

Rimozione del supporto
- Adagiare lo schermo con la parte anteriore rivolta verso il basso su una superficie di lavoro stabile di dimensioni maggiori rispetto al televisore.
- Per evitare di danneggiare la superficie dello schermo LCD, posizionare un panno morbido sulla superficie di lavoro.
- Accertarsi di conservare ① e ② in un posto sicuro dopo la rimozione.
- Accertarsi che il televisore si trovi in posizione verticale prima di accenderlo. Il televisore non deve essere acceso mentre il pannello LCD è posizionato a faccia in giù per evitare la visualizzazione di immagini irregolari e non uniformi.

Ta bort stativet
- Lägg bildskärmen med framsidan nedåt på en stabil arbetsyta som är större än TV:n.
- Lägg en mjuk duk på arbetsytan för att undvika skador på LCD-skärmens yta.
- Se till att du lägger ① och ② på ett säkert ställe efter borttagning.
- Se till så att TV:n befinner sig i vertikalt läge innan den slås på. TV:n får inte slås på med LCD-panelen riktad nedåt för att undvika en ojämn bilduniformitet.

Aftagning af fod
- Læg skærmen med forsiden nedad på en stabil arbejdsoverflade, der er større end tv'et.
- Læg en blød klud eller et tæppe på arbejdsoverfladen for at forhindre beskadigelse af LCD-skærmen.
- Sørg for at opbevare ① og ② et sikkert sted efter at de er fjernet.
- Sørg for, at tv'et står lodret, inden du tænder for det. Tv'et må ikke tændes med LCD-skærmen liggende nedad, da det kan føre til ujævne billeder.

Jalustan irrotus
- Aseta televisio näyttö alaspäin tukevalle työtasolle, joka on televisiota suurempi.
- Aseta pehmeä kangas työtasolle, ettei LCD-näytön pinta vahingoitu.
- Säilytä ① ja ② varmassa paikassa irrotuksen jälkeen.
- Varmista ennen virran kytkemistä, että TV on pystysuorassa asennossa. TV-vastaanottimeen ei saa kytkeä virtaa LCD-paneelin ollessa alaspäin, sillä se voi aiheuttaa kuvaan vääristymiä.

Demontere stativ
- Lægg skjermen med skjermsiden ned på en stabil arbeidsoverflate som er større enn TV-en.
- Plasser en myk klut på arbeidsoverflaten for å forhindre skade på overflaten til LCD-skjermen.
- Oppbevar ① og ② på en trygg plass etter at de er fjernet.
- Sørg for at TV-en står i en vertikal posisjon før den slås på. TV-en må ikke slås på med LCD-skjermen vendt ned da dette kan føre til ujevn bildeggstilling.

Odłączanie podstawy
- Umieść telewizor ekranem skierowanym w dół na stabilnej powierzchni roboczej, większej od telewizora.
- Połóż na powierzchni roboczej miękką tkaninę, w celu zabezpieczenia wyświetlacza LCD przed uszkodzeniem.
- Po zdemontowaniu odłóż ① i ② w bezpieczne miejsce.
- Przed włączeniem telewizora należy sprawdzić, czy znajduje się on w pozycji pionowej. Telewizor nie może zostać włączony z ekranem LCD skierowanym w dół, w celu ochrony przed zniekształceniami obrazu.

Odpojení stojanu
- Položte televizor obrazovkou dolů na stabilní pracovní povrch, který je větší než televizor.
- Na pracovní povrch položte měkkou látku, která zabrání poškození LCD obrazovky.
- Když odstraníte ① a ②, uschovejte je na bezpečném místě.
- Před zapnutím se ujistěte, že je TV ve svislé poloze. TV nesmí být spuštěn s LCD panelem směřujícím dolů, obraz by tak mohl být nerovnoměrný.

Odpojenie stojana
- Položte televízny prijímač obrazovkou smerom nadol na stabilný povrch, ktorý je väčší ako TV prijímač.
- Na podložku rozprestrite jemnú tkaninu, aby nedošlo k poškodeniu povrchu displeja LCD.
- Po odmontovaní uložte časti ① a ② na bezpečné miesto.
- Pred zapnutím umiestnite TV prijímač do zvislej polohy. TV prijímač sa nesmie zapnúť, keď je panel LCD umiestnený smerom nadol, aby nedošlo k nerovnomernému zobrazeniu obrazu.

Állvány leválasztása
- Helyezze a készüléket képernyővel lefelé egy, a televíziókészüléknél nagyobb, stabil munkafelületre.
- Az LCD-képernyő felületének védelme érdekében a munkafelületre tegyen puha ruhát.
- Az eltávolított ① és ② csavart biztos helyen őrizze meg.
- Bekapcsolás előtt győződjön meg arról, hogy a tv függőleges helyzetben van. Ne kapcsolja be a tv-készüléket, ha az LCD panel lefelé néz, mert a képmegjelenítés egyenetlenné válhat.

Detaşarea suportului
- Aşezaţi afişajul cu faţa în jos, pe o suprafaţă de lucru stabilă, mai mare decât televizorul.
- Aşezaţi o cârpă moale pe suprafaţa de lucru, pentru a preveni deteriorarea suprafeţei afişajului LCD.
- Păstraţi ① şi ② într-o locaţie sigură după demontarea acestora.
- Asiguraţi-vă că televizorul este în poziţie verticală înainte de a-l porni. Televizorul nu trebuie să fie pornit cu ecranul LCD cu faţa în jos pentru a evita uniformitatea inegală a imaginii.

Демонтаж на стойката
- Сложете дисплея с лицето надолу на стабилна работна повърхност, която е по-голяма от телевизора.
- Поставете мека кърпа върху работната повърхност, за да избегнете повреда на повърхността на LCD дисплея.
- Запазете ① и ② на сигурно място, след като бъдат свалени.
- Уверете се, че телевизорът е в вертикално положение, преди да го включите. Телевизорът не трябва да се включва, когато LCD панелът е с лицето надолу, за да се избегне неравност в картината.

Αφαίρεση της βάσης
- Ακουμπήστε την τηλεόραση με την οθόνη προς τα κάτω, πάνω σε μια σταθερή επιφάνεια εργασίας που να είναι μεγαλύτερη από την τηλεόραση.
- Για την αποφυγή πρόκλησης φθορές στην επιφάνεια της οθόνης LCD, τοποθετήστε ένα μαλακό πανί πάνω στην επιφάνεια εργασίας.
- Φυλάξτε τις βίδες ① και ② σε ασφαλές σημείο μετά από την αφαίρεσή τους.
- Βεβαιωθείτε ότι η τηλεόραση βρίσκεται σε κατακόρυφη θέση πριν να την ενεργοποιήσετε. Η τηλεόραση δεν πρέπει να ενεργοποιείται με την οθόνη LCD στραμμένη προς τα κάτω, για να αποφεύγονται φαινόμενα ανομοιόμορφης εικόνας.

Sehpayı ayırma
- Ekranı yüz üstü olarak sağlam ve televizyondan daha büyük bir yüzeyin üzerine koyun.
- LCD ekranın yüzeyine zarar vermemek için, çalışma yüzeyinin üzerine yumuşak bir kumaş koyun.
- Söktükten sonra ① ve ② öğelerini güvenli bir yerde sakladığınızdan emin olun.
- Açmadan önce televizyonun dikey konumda olduğundan emin olun. Resim dağılımının eşit olmamasını önlemek için televizyon LCD panel aşağı bakarken açılmamalıdır.

Отсоединение подставки
- Положите телевизор экраном вниз на устойчивую поверхность, на которой телевизор может уместиться целиком.
- Постелите на поверхность мягкую ткань, чтобы предотвратить повреждение поверхности экрана ЖКД.
- После снятия обязательно сохраните ① и ② в надежном месте.
- Перед включением телевизора убедитесь, что он расположен вертикально. Во избежание неравномерного формирования изображения нельзя включать телевизор, когда панель ЖКД направлена вниз.

Від'єднання підпори
- Покладіть телевізор екраном донизу на стійку робочу поверхню, що має більші розміри, ніж телевізор.
- Щоб не пошкодити РК-панель, застеліть робочу поверхню шматком м'якої тканини.
- Після зняття тримайте ① і ② в безпечному місці.
- Перед тим як увімкнути телевізор, встановіть його вертикально. Щоб запобігти формуванню нерівномірного зображення, не вмикайте телевізор, розташований РК-панеллю донизу.

1

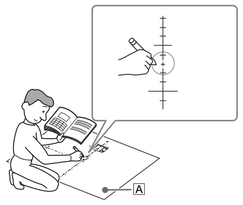

2

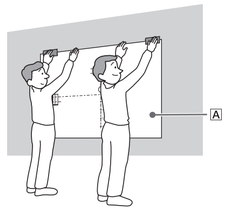

3

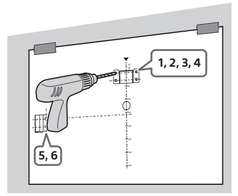

4

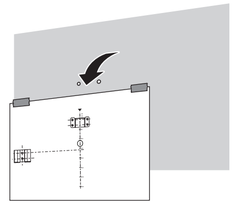

Wall preparation
Mark the centre position of your TV (Refer C on the next page for the dimension) (1). Tape to the wall (2). Drill six holes on the wall according to numberings (3). Peel off from the wall (4).
Préparation du mur
Repérez la position centrale de votre téléviseur (Reportez-vous à C à la page suivante pour la dimension) (1). Collez au mur (2). Percez six trous dans le mur selon les numérotations (3). Décollez du mur (4).
Preparación de la pared
Marcar la posición central del televisor (Consulte C en la página siguiente para ver las dimensiones) (1). Pegar en la pared (2). Taladrar seis orificios en la pared según la numeración indicada (3). Despegar de la pared (4).
Voorbereiding van muur
Markeer het middelpunt van uw televisie (Raadpleeg C op de volgende pagina voor de afmeting).(1). Bevestig plakband op de muur (2). Boor zes gaten in de muur zoals aangeduid op de afbeelding (3). Verwijder de plakband van de muur (4).
Vorbereitung der Wand
Markieren Sie die Mittenposition des Fernsehgeräts (Die Abmessungen finden Sie unter C auf der nächsten Seite.) (1). Kleben Sie die Vorlage an die Wand (2). Bohren Sie entsprechend der Nummerierungen (3) sechs Löcher in die Wand. Ziehen Sie die Vorlage von der Wand ab (4).
Preparação da parede
Assinale a posição central do seu televisor (Consulte C na página seguinte para saber as dimensões) (1). Coloque na parede com fita adesiva (2). Efetue seis orifícios na parede de acordo com a numeração (3). Retire da parede (4).
Preparazione della parete
Contrassegnare la posizione centrale del televisore (Fare riferimento a C nella pagina successiva per la dimensione) (1). Fissare alla parete (2). Fare sei fori sulla parete basandosi sui numeri (3). Staccare dalla parete (4).
Förberedelser på väggen
Markera mittplaceringen av din TV (Se C på nästa sida för mått) (1). Tejpa upp den på väggen (2). Borra sex hål på väggen enligt numreringen (3). Ta bort från väggen (4).
Forberedelse af væggen
Opmærk midten af dit tv (Se C på næste side for måle) (1). Sæt tape på væggen (2). Bor seks huller i væggen i henhold til nummereringerne (3). Tag tapen af væggen (4).
Seinän valmistelu
Merkitse TV:n keskikohta. (Katso C seuraavalla sivulla mittaa varten) (1). Teippaa seinään (2). Poraa seinään kuusi reikää numeroiden (3) mukaan. Kuori irti seinästä (4).
Forberedelse av veggen
Merk midtpunktet av TV-en (Se C på neste side for dimensjonen) (1). Lim på veggen (2). Drill seks hull i veggen etter tallene (3). Ta ned fra veggen (4).
Przygotowanie ściany
Zaznaczyć centralny punkt eranu telewizora (Patrz C na następnej stronie odnośnie wymiaru) (1). Przykleić szablon do ściany (2). Wywiercić sześć otworów w ścianie zgodnie z numeracją (3). Odkleić szablon od ściany (4).
Příprava stěny
Označte si pozici středu TV (Rozměry naleznete v části C na následující straně) (1). Přilepte pásku ke stěně (2). Vyvrtejte do stěny šest otvorů podle číslování (3). Sloupněte pásku ze stěny (4).
Príprava steny
Označte stred TV prijímača (Rozmery nájdete na nasledujúcej strane v časti C) (1). Označte miesto na stene páskou (2). Vyvŕtajte do steny šesť dier podľa čísel (3). Zlepte pásku zo steny (4).
A fal előkészítése
Jelölje meg a tv középpontját (Tekintse meg a C szakaszt a következő oldalon a méretért) (1). Ragassza a falra (2). Fúrjon hat lyukat a falra a számozás szerint (3). Húzza le a falról (4).
Pregătirea peretelui
Marcați poziția centrală a televizorului (Consultați C în pagina următoare pentru dimensiune) (1). Măsurați pe perete cu ruleta (2). Faceți șase găuri pe perete, conform numerelor (3). Desprindeți ruleta de pe perete (4).
Подготовка на стената
Маркирайте центъра на вашия телевизор (Вижте C на следващата страница за размера) (1). Залепете за стената (2). Пробийте шест отвора в стената съгласно номерацията (3). Отлепете от стената (4).
Προετοιμασία του τοίχου
Σημειώστε το κεντρικό σημείο της τηλεόρασής σας (Ανατρέξτε στην παράγραφο C στην επόμενη σελίδα για τις διαστάσεις) (1). Κολλήστε στον τοίχο (2). Ανοίξτε έξι οπές στον τοίχο σύμφωνα με τις αριθμητικές ενδείξεις (3). Ξεκολλήστε από τον τοίχο (4).
Duvar hazırlığı
Televizyonunuzun merkez pozisyonunu işaretleyin (Boyutlar için bir sonraki sayfada C oğesine başvurun) (1). Duvara bantlayın (2). Numaralandırmaya göre duvara altı delik açın (3). Duvardan sökün (4).
Подготовка поверхности стены
Отметьте центральную точку телевизора (Розміри дивіться в C на наступній сторінці) (1). Прикріпіть клейкою стрічкою до стіни (2). Просвердліть у стіні шість отворів згідно з нумерацією (3). Зніміть зі стіни (4).

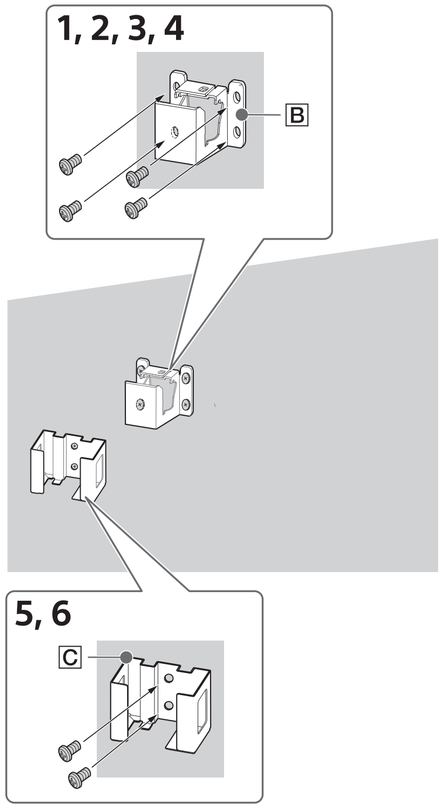

Installing the Brackets on the wall
(Screws are not supplied, 8 mm in diameter).
Installation des supports au mur
(Vis non fournies, 8 mm de diamètre).
Instalación de los soportes en una pared
(Tornillos no suministrados, diámetro de 8 mm).
Installatie van steunen op de muur
(Schroeven zijn niet bijgeleverd, diameter van 8 mm).
Montieren der Halterungen an der Wand
(Schrauben sind nicht mitgeliefert, 8 mm Durchmesser.)
Instalação dos suportes na parede
(Os parafusos não são fornecidos, 8 mm de diâmetro.)
Installazione delle staffe sulla parete
(Viti non in dotazione, diametro 8 mm).

Montera fästena på väggen
(Skruvar medföljer ej, 8 mm i diameter).
Installation af beslagene på væggen
(Skruer medfølger ikke, brug skruer med en diameter på 8 mm diameter).
Kiinnikkeiden asennus seinään
(Ruuvit ovat lisävaruste, halkaisija 8 mm).
Installere brakettene på veggen
(Skruer medfølger ikke, 8 mm i diameter).
Montaż uchwytu na ścianie
(Śruby nie należą do wyposażenia, średnica 8 mm).
Instalace držáků na stěnu
(Šrouby nejsou součástí dodávky, průměr 8 mm).
Inštalácia konzol na stenu
(Skrutky sa nedodávajú, priemer 8 mm).
A konzol falra szerelése
(A csavarok nincsenek mellékelve, 8 mm átmérőjűek).

Instalarea dispozitivelor pe perete
(Şuruburile nu sunt furnizate, diametru de 8 mm).
Монтаж на конзолите на стената
(Винтовете не се доставят, диаметър 8 mm).
Εγκατάσταση των βάσεων στον τοίχο
(Οι βίδες, διαμέτρου 8 mm, δεν παρέχονται).
Aparatların duvara montajı
(8 mm çapındaki vidalar ürünle verilmez).
Порядок установки кронштейна на стену
(винты диаметром 8 мм не прилагаются).
Встановлення кронштейна на стіні
(Гвинти не додаються; діаметр 8 мм.)

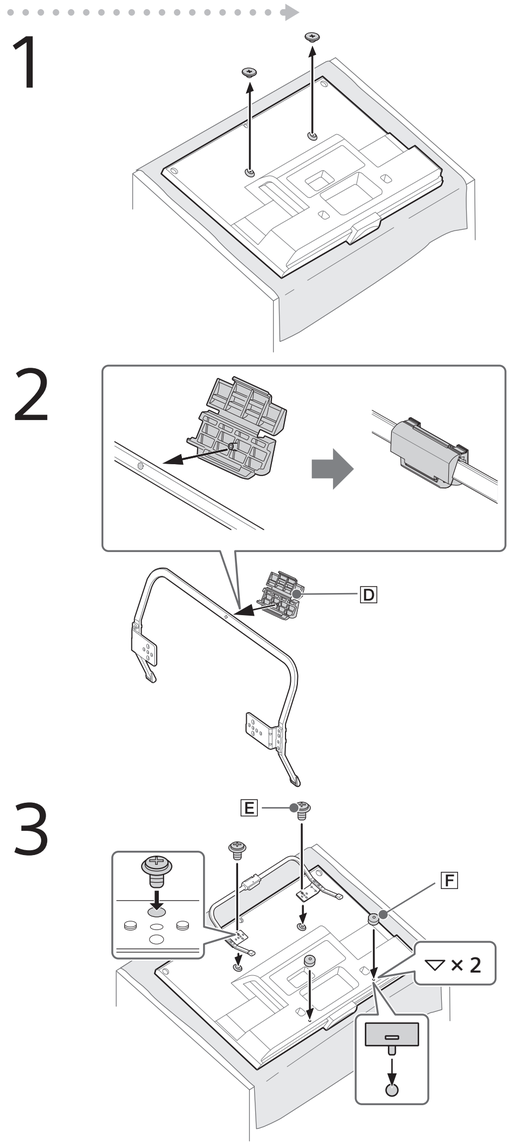

Remove screws on rear of TV (1).
Insert dowel to stand hole (2).
Attach Mounting Hook (Stand) and spacers (3).
Retirez les vis de l'arrière du téléviseur (1). Insérez une goupille dans le trou du support (2). Fixez le crochet de montage (support) et les entretoises (3).
Retire los tornillos de la parte posterior del televisor (1). Inserte el pasador en el orificio del soporte (2). Coloque el gancho de montaje (soporte) y los separadores (3).
Verwijder de schroeven achteraan de televisie (1). Plaats de plug in opening (2). Bevestig de montagehaak (standaard) en de vulringen (3).
Entfernen Sie die Schrauben an der Rückseite des Fernsehgeräts (1). Setzen Sie den Stift in die Aussparung des Ständers (2) ein. Befestigen Sie den Montagehaken (Ständer) und die Abstandsstücke (3).
Retire os parafusos da parte traseira do televisor (1). Introduza o pino no orifício do suporte (2). Coloque o gancho de montagem (suporte) e os espaçadores (3).
Rimuovere le viti sul retro del televisore (1). Inserire la spina Dowel nel foro del supporto (2). Fissare il gancio di montaggio (supporto) e i distanziali (3).

Skruva ut skruvarna som sitter på TV:ns baksida (1). Sätt i pluggen i stativhålet (2). Fäst monteringshake (stativ) och mellanlägg (3).
Fjern skruer fra bagsiden af tv'et (1). Sæt tap i stativhullet (2). Påsæt monteringskrog (stativ) og afstandsstykker (3).
Irrota ruuvit TV:n (1) takaa. Aseta tappi jalustan reikään (2). Kiinnitä kiinnityskoukku (jalusta) ja välikappaleet (3).
Fjern skruer på baksiden av TV-en (1). Sett en plugg inn i hullet på stativet (2). Fest monteringskrok (stativ) og avstandsklosser (3).
Wykręcić śruby z tyłu telewizora (1). Włożyć kołek do otworu podstawy (2). Zamocować hak (podstawa) i podkładki dystansowe (3).
Odstraňte šrouby v zádní části TV (1). Do otvoru stojanu vsuňte spojovací kolík (2). Připojte montážní hák (stojan) a podložky (3).
Vyskrutkujte skrutky zo zadnej strany TV prijímača (1). Vložte kolík do otvoru v stojane (2). Vložte montážny hák (Stojan) a rozpery (3).
Távolítsa el a csavarokat a tv hátulján (1). Illessze be a csapot az állvány rögzítőhelyébe (2). Csatlakoztassa a tartókampót (állvány) és a távtartókat (3).

Scoateţi şuruburile de pe spatele televizorului (1). Introduceţi diblul în gaura suportului (2). Ataşaţi cârligul de montare (suport) şi distanţierele (3).
Махнете винтовете в задната част на телевизора (1). Поставете щифт в отвора на стойката (2). Закачете монтажната кука (стойка) и дистанцьорите (3).
Αφαιρέστε τις βίδες από το πίσω μέρος της τηλεόρασης (1). Τοποθετήστε τον πείρο στην οπή της βάσης (2). Προσαρτήστε το άγκιστρο στερέωσης (βάση) και τα διαχωριστικά (3).
Vidaları televizyonun arkasından ayırın (1). Pimi sehpa deliğine sokun (2). Montaj Kancasını (Sehpa) ve ara parçaları takın (3).
Выкрутите винты на задней панели телевизора (1). Вставьте штифт в отверстие для подставки (2). Прикрепите монтажную скобу (подставка) и прокладки (3).
Викрутіть гвинти ззаду на телевізорі (1). Вставте пробку в отвір для підпори (2). Закріпіть монтажний гак (підпора) і шайби (3).

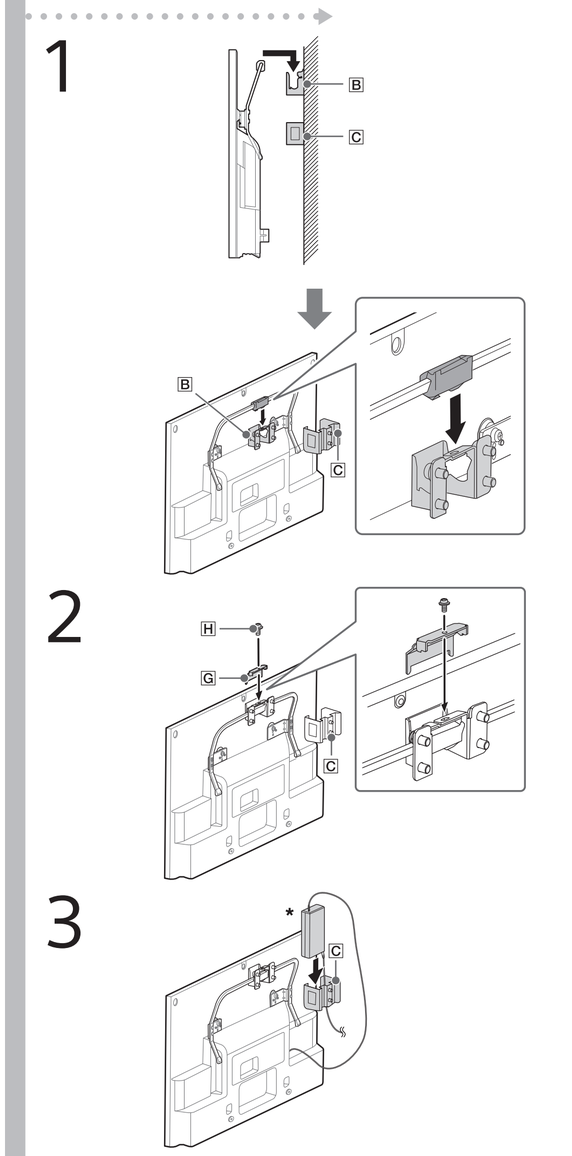

Installing the TV on the wall
Before that, make sure to connect and bundle the cables. (* To insert mains adaptor)
Installation du téléviseur au mur
Avant cela, assurez-vous de relier et de regrouper les câbles. (* Pour insérer l'adaptateur secteur)
Instalación del televisor en la pared
Antes de la instalación, asegúrese de conectar y atar los cables.
(* Para insertar el adaptador de CA)
Installatie van de televisie op de muur
Zorg eerst dat de kabels zijn aangesloten en bijeengebonden.
(* voor aansluiting van AC-adapter)
Montieren des Fernsehgeräts an der Wand
Schließen Sie vor diesem Schritt die Kabel an und bündeln Sie sie.
(* Zum Anschluss des Netzteils)
Instalação do televisor na parede
Antes da instalação, certifique-se de que liga e une os cabos. (* Para introduzir o transformador de CA)
Installazione del televisore sulla parete
Prima, accertarsi di collegare e raggruppare i cavi. (* Per inserire un alimentatore CA)

Montera TV:n på väggen
Innan det bör du se till så att du ansluter och buntar ihop kablarna.
(* Ansluta nätadapter)
Placering af tv'et på væggen
Før du gør dette, skal du være sikker på, at du har tilsluttet og bundtet kablerne. (* Til isætning af lysnetadapter)
TV:n asennus seinään
Muista liittää ja niputtaa johdot tätä ennen. (* Verkkolaitteen yhdistäminen)
Installere TV-en på veggen
Før dette, må du koble til å binde kablene sammen. (* For å sette inn vekselstrømadapter)
Montaż telewizora na ścianie
Najpierw należy podłączyć i związać przewody. (* Do włożenia zasilacza sieciowego)
Instalace TV na stěnu
Předtím zapojte a spojte kabely.
(* Pro vložení AC síťového adaptéru)
Inštalácia TV prijímača na stenu
Pred inštaláciou pripojte a zviažte káble. (* Pripojenie sieťového adaptéra)
A tv-készülék felszerelése a falra
Ezelőtt mindenképp csatlakoztassa és kötegelje a kábeleket. (* Az AC adapter beillesztése)

Instalarea televizorului pe perete
Înainte de aceasta, asiguraţi-vă că aţi conectat şi legat împreună cablurile. (* Pentru a introduce adaptorul de c.a.)
Монтиране на телевизора на стената
Преди това се уверете, че кабелите са свързани и събрани в сноп. (* За вмъкване на променливотоковия адаптер)
Εγκατάσταση της τηλεόρασης στον τοίχο
Προτού προχωρήσετε, συνδέστε και τακτοποιήστε τα καλώδια.
(* Για εισαγωγή του μετασχηματιστή εναλλασσόμενου ρεύματος)
Televizyonun duvara montajı
Bundan önce, kabloları bağladığınızdan ve bir araya topladığınızdan emin olun. (* AC güç adaptörünü takmak için)
Установка телевизора на стену
Перед этим подсоедините и скрепите кабели. (* Установка адаптера переменного тока)
Встановлення телевізора на стіні
Перед цим підключіть і зв'яжіть кабелі. (* Для вставлення адаптера змінного струму)

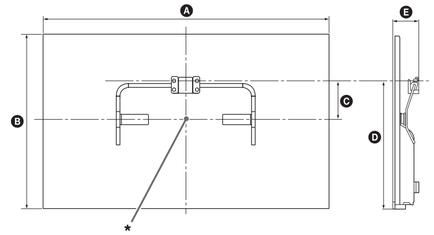

KDL-	A	B	C	D	E
42W65xA	95.4 / 95,4	56.8 / 56,8	12.4 / 12,4	41.9 / 41,9	8.7 / 8,7
32W65xA	72.5 / 72,5	43.8 / 43,8	19.0 / 19,0	41.9 / 41,9	8.7 / 8,7
32W60xA	72.1 / 72,1	43.6 / 43,6	19.0 / 19,0	41.9 / 41,9	8.7 / 8,7

TV installation dimensions table (cm)
(* Screen centre point)
Tableau des dimensions d'installation du téléviseur (cm)
(* Point central de l'écran)
Tabla de dimensiones de instalación del televisor (cm)
(* Punto del centro de la pantalla)
Tabel met installatieafmetingen van de televisie (cm)
(* Middelpunt van het beeldscherm)
Tabelle der Abmessungen zur Montage des Fernsehgeräts (cm)
(* Bildschirm-Mittelpunkt)
Tabela de dimensões de instalação (cm) do televisor
(* Ponto central do ecrã)
Installazione televisore, tabella dimensioni (cm)
(* Punto centrale dello schermo)

Måttabell för TV-installation (cm)
(* Skärmens mittpunkt)
Tv tabel med installationsmål (cm)
(* Skærmmidtpunkt)
TV:n asennusmittatalukko (cm)
(* Ruudun keskipiste)
Tabell over monteringsmålene for TV-en (cm)
(* Skjermsenterpunkt)
Tabela wymiarów instalacyjnych telewizora (cm)
(* Centralny punkt ekranu)
Tabulka instalačních rozměrů TV (v cm)
(* Bod středu obrazovky)
Tabuľka inštalačných rozmerov TV prijímača (cm)
(* Stredový bod obrazovky)
Mérettáblázat a tv-készülék felszereléséhez (cm)
(* A képernyő középpontja)

Tabel cu dimensiunile de instalare a televizorului (cm)
(* Punctul central al ecranului)
Таблица на размерите (cm) за монтажа на телевизора
(* Централна точка на екрана)
Πίνακας διαστάσεων για την εγκατάσταση της τηλεόρασης (cm)
(* Κεντρικό σημείο οθόνης)
Televizyon montaj boyutları tablosu (cm)
(* Ekranın merkez noktası)
Таблица размеров для установки телевизора (см)
(* Центральная точка экрана)
Таблиця розмірів для встановлення телевізора (см)
(* Центральна точка екрана)

When your TV is installed on the wall, the AV1 ⊕+/−⊖ terminal on the rear of TV cannot be used.
Lorsque votre téléviseur est installé au mur, la borne AV1 ⊕+/−⊖ située à l'arrière du téléviseur est inutilisable.
Si instala el televisor en la pared, no podrá utilizar el terminal AV1 ⊕+/−⊖ de la parte posterior del televisor.
Als de televisie op de muur is bevestigd, kunt u de AV1 ⊕+/−⊖ ingang achteraan de televisie niet gebruiken.
Wenn das Fernsehgerät an der Wand montiert ist, kann der Anschluss AV1 ⊕+/−⊖ an der Rückseite des Fernsehgeräts nicht verwendet werden.
Quando o seu televisor estiver instalado na parede, o terminal AV1 ⊕+/−⊖ na parte traseira do televisor não pode ser utilizado.
Quando il televisore viene installato sulla parete, non è possibile utilizzare il terminale AV1 ⊕+/−⊖ sul retro del televisore.

AV1 ⊕+/−⊖ uttaget på baksidan av din TV går inte att använda när du monterar TV:n på väggen.
Når dit tv er placeret på væggen, kan AV1 ⊕+/−⊖ terminalen på bagsiden af tv'et ikke bruges.
Kun TV on asennettu seinälle, ei TV:n takana olevaa AV1 ⊕+/−⊖ -liitintä voi käyttää.
Når TV-en er installert på veggen, kan ikke AV1 ⊕+/−⊖ terminalen på baksiden av TV-en brukes.
Po zainstalowaniu telewizora na ścianie nie można używać złącza AV1 ⊕+/−⊖, znajdującego się z tyłu telewizora.
Když je TV nainstalován na stěnu, konektor AV1 ⊕+/−⊖ v zadní části TV není možné používat.
Keď je TV prijímač nainštalovaný na stene, konektor AV1 ⊕+/−⊖ v zadnej časti TV prijímača nie je možné používať.
Ha a tv-készüléket falra szereli, a tv hátulján található AV1 ⊕+/−⊖ csatlakozó nem használható.

Când televizorul este instalat pe perete, terminalul AV1 ⊕+/−⊖ de pe spatele televizorului nu poate fi folosit.
Когато вашият телевизор е монтиран на стената, клема AV1 ⊕+/−⊖ в задната част на телевизора не може да се използва.
Όταν η τηλεόραση είναι εγκατεστημένη στον τοίχο, ο ακροδέκτης AV1 ⊕+/−⊖ που βρίσκεται στο πίσω μέρος της τηλεόρασης δεν μπορεί να χρησιμοποιηθεί.
Televizyonunuz duvara monte edildiğinde, televizyonun arkasındaki AV1 ⊕+/−⊖ terminali kullanılamaz.
После установки телевизора на стену терминал AV1 ⊕+/−⊖ на задней панели телевизора будет недоступен для использования.
У разі встановлення телевізора на стіні ви не зможете використовувати гніздо AV1 ⊕+/−⊖ ззаду на телевізорі.

Sony KDL-42W65xA / 32W65xA / 32W60xA
[GB, FR, ES, NL, DE, PT, IT, SE, DK, FI, NO, PL, CZ, SK, HU, RO, BG, GR, TR, RU, UA]
4-453-094-11(1)