Asus VE198/208 LED Monitor

QUICK START GUIDE

FR GUIDE DE DÉMARRAGE RAPIDE DE SCHNELLSTARTHILFE IT GUIDA RAPIDA ES GUÍA DE INICIO RÁPIDO RU КРАТКОЕ РУКОВОДСТВО NL SNELSTARTGIDS PT GUIA DE CONSULTA RÁPIDA TR HIZLI BAŞLANGIÇ KILAVUZU DA QUICK-START VEJLEDNING FI PIKAKÄYNNISTYSOPAS NO HURTIGSTART SV SNABBSTARTGUIDE PL INSTRUKCJA SZYBKIEJ INSTALACJI CS STRUČNÁ PŘÍRUČKA HU BEÜZEMELÉSI ÚTMUTATÓ RO GHID DE PORNIRE RAPIDĂ SR VODIČ ZA BRZO KORIŠĆENJE EL ΟΔΗΓΌΣ ΓΡΉΓΟΡΗΣ ΈΝΑΡΞΗΣ BG РЪКОВОДСТВО ЗА БЪРЗА ИНСТАЛАЦИЯ SK RÝCHLY SPRIEVODCA PRE SPUSTENIE AR دليل التشغيل السريع SC 快速用戶指南 TC 快速使用指南 JA クイックスタートガイド KO 빠른 시작 안내 설명서 TH คู่มือเริ่มต้นอย่างเร็ว ID PANDUAN RINGKAS LT GREITOSIOS PALEISTIES VADOVAS LV ĪSAS PAMĀCĪBAS ROKASGRĀMATA ET LÜHIJUHEND

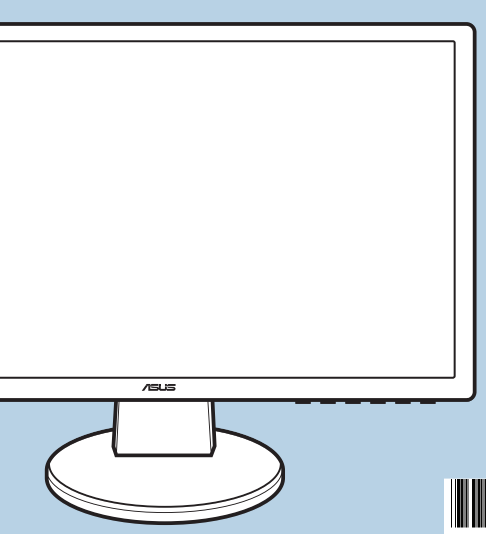

Q5926
First Edition
July 2010
P/N: 4J.1B801.001

Copyright © 2010 ASUSTeK COMPUTER INC. All Rights Reserved.

No part of this manual, including the products and software described in it, may be reproduced, transmitted, transcribed, stored in a retrieval system, or translated into any language in any form or by any means, except documentation kept by the purchaser for backup purposes, without the express written permission of ASUSTeK COMPUTER INC. ("ASUS").

Product warranty or service will not be extended if: (1) the product is repaired, modified or altered, unless such repair, modification of alteration is authorized in writing by ASUS; or (2) the serial number of the product is defaced or missing.

ASUS PROVIDES THIS MANUAL "AS IS" WITHOUT WARRANTY OF ANY KIND, EITHER EXPRESS OR IMPLIED, INCLUDING BUT NOT LIMITED TO THE IMPLIED WARRANTIES OR CONDITIONS OF MERCHANTABILITY OR FITNESS FOR A PARTICULAR PURPOSE. IN NO EVENT SHALL ASUS, ITS DIRECTORS, OFFICERS, EMPLOYEES OR AGENTS BE LIABLE FOR ANY INDIRECT, SPECIAL, INCIDENTAL, OR CONSEQUENTIAL DAMAGES (INCLUDING DAMAGES FOR LOSS OF PROFITS, LOSS OF BUSINESS, LOSS OF USE OR DATA, INTERRUPTION OF BUSINESS AND THE LIKE), EVEN IF ASUS HAS BEEN ADVISED OF THE POSSIBILITY OF SUCH DAMAGES ARISING FROM ANY DEFECT OR ERROR IN THIS MANUAL OR PRODUCT.

SPECIFICATIONS AND INFORMATION CONTAINED IN THIS MANUAL ARE FURNISHED FOR INFORMATIONAL USE ONLY, AND ARE SUBJECT TO CHANGE AT ANY TIME WITHOUT NOTICE, AND SHOULD NOT BE CONSTRUED AS A COMMITMENT BY ASUS. ASUS ASSUMES NO RESPONSIBILITY OR LIABILITY FOR ANY ERRORS OR INACCURACIES THAT MAY APPEAR IN THIS MANUAL, INCLUDING THE PRODUCTS AND SOFTWARE DESCRIBED IN IT.

Products and corporate names appearing in this manual may or may not be registered trademarks or copyrights of their respective companies, and are used only for identification or explanation and to the owners' benefit, without intent to infringe.

ASUS CONTACT INFORMATION

- **ASUSTeK Computer Inc.**
  - Address: 15 Li-Te Rd., Peitou, Taipei 11259, Taiwan
  - Telephone: +886-2-2894-3447
  - Fax: +886-2-2894-7798
  - E-mail: info@asus.com.tw
  - Website: http://www.asus.com.tw/
- **Technical Support**
  - Telephone: +86-21-38429911

- **ASUS Computer International (America)**
  - Address: 44370 Nobel Drive, Fremont, CA 94538, USA
  - Fax: +1-510-608-4555
  - Website: http://usa.asus.com/
- **Technical Support**
  - Telephone: +1-812-282-2787
  - Support fax: +1-812-284-0883
  - Online Support: http://support.asus.com/

- **ASUS Computer GmbH (Germany and Austria)**
  - Address: Harkort Str. 25, D-40880 Ratingen, Germany
  - Telephone: +49-2102-95990
  - Fax: +49-2102-959911
  - Website: http://www.asus.de/
  - Online Contact: http://www.asus.de/sales
- **Technical Support**
  - Telephone: +49-1805-010923
  - Support Fax: +49-2102-9599-11
  - Online Support: http://support.asus.com/

MONITOR INTRODUCTION

FR Présentation du moniteur DE Einführung zum Monitor IT Introduzione al monitor ES Introducción al monitor RU Общие сведения о мониторе NL Kennismaken met de monitor PT Apresentação do monitor TR Monitör tanımı DA Introduktion af billedskærmen FI Näytön esittely NO Introduksjon til monitoren SV Monitorintroduktion PL Omówienie elementów monitora CS Popis monitoru HU A monitor bemutatása RO Prezentarea monitorului SR Upoznavanje sa monitorom EL Παρουσίαση οθόνης BG Въведение ID Pendahuluan tentang monitor AR تقديم حول الشاشة SC 显示器简介 TC 顯示器介紹 JA 各部の説明 KO 모니터 소개 TH แนะนำจอภาพ SK Predstavenie monitora LT Monitoriaus aprašymas LV Instrukcijas par monitoru ET Monitori tutvustus

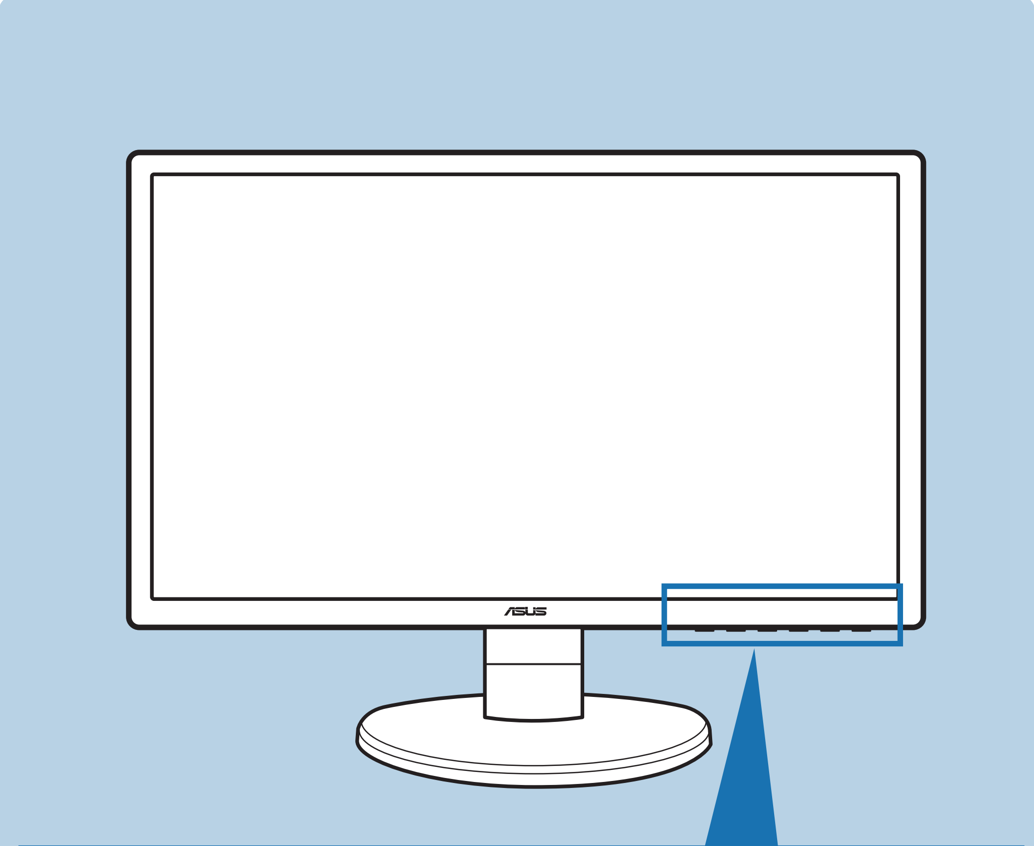

Model	1	2	3	4	1	5
VE198T/ VE198S/ VE208T/ VE208S	S	Volume/Down	Menu	Brightness/Up	A	Power Key
VE198N/ VE198D/ VE208N/ VE208D	S	Contrast/Down	Menu	Brightness/Up	A	Power Key

EN

1. S, A
   - Selects a desired video preset mode. (S)
   - Exits the OSD menu or goes back to the previous menu. (S)
   - Automatically adjusts the image to its optimized position, clock, and phase by pressing this button for 2-4 seconds (for VGA mode only). (A)
2. Volume/▼, Contrast/▼
   - Decreases values or moves your selection left/down.
   - Volume hotkey (Volume/▼)
   - Contrast hotkey (Contrast/▼)
3. MENU
   - Turns on the OSD menu. Enacts the selected OSD menu item.
4. ☼/▲
   - Increases values or moves your selection right/up.
   - Brightness hotkey
5. ⏻ Power button/Power indicator

IT

1. S / A, S, A
   - Seleziona una modalità video desiderata preimpostata. (S / A, S)
   - Quando il menu OSD è attivo, fa uscire dal menu OSD oppure torna al mneu precedente. (S / A, S)
   - Premendo questo tasto per 2-4 secondi (solo modalità VGA) si regola automaticamente posizione, frequenza e fase dell'immagine sui valori ottimali. (S / A, A)
2. Volume/▼, Contrast/▼
   - Diminuisce il valore oppure sposta la selezione verso sinistra/destra.
   - Tasto di scelta rapida volume (Volume/▼)
   - Tasto di scelta rapida Contrasto. (Contrast/▼)
3. MENU
   - Attiva il menu OSD. Apre la voce selezionata del menu OSD.
4. ☼/▲
   - Diminuisce il valore oppure sposta la selezione verso destra/l'alto.
   - Tasto di scelta rapida Luminosità
5. Input
   - Seleziona un'origine d'ingresso disponibile.
6. ⏻ Tasto d'alimentazione/ Indicatore d'alimentazione

Premere Input (pulsante selezione input) per visualizzare il segnaele HDMI una volta connesso un cavo HDMI al monitor.

NL

1. S / A, S, A
   - Selecteert een vooraf ingestelde videomodus. (S / A, S)
   - Sluit het OSD-menu af of keer terug naar het vorige menu wanneer het OSD-menu actief is. (S / A, S)
   - Druk gedurende 2 tot 4 seconden op deze knop om het beeld automatisch aan te passen naar de optimale instellingen voor positie, klok en fase (alleen voor VGA-modus). (S / A, A)
2. Volume/▼, Contrast/▼
   - Verlaagt waarden of verplaatst de selectie naar beneden.
   - Sneltoets volume. (Volume/▼)
   - Sneltoets voor contrast. (Contrast/▼)
3. MENU
   - Schakelt het OSD-menu in. Opent het geselecteerde OSD-menu.
4. ☼/▲
   - Hoogt waarden op of verplaatst de selectie naar boven.
   - Sneltoets helderheid.
5. Input
   - Selecteert een beschikbare invoerbron.
6. ⏻ Voedingsknop/voedingsindicator

Druk op Input (knop Invoerselectie) om het HDMI-signaal weer te geven nadat u een HDMI-kabel op uw monitor hebt aangesloten.

DA

1. S / A, S, A
   - Vælg en ønsket video-forvalgt tilstand. (S / A, S)
   - Lukker OSD menuen eller gå tilbage til den foregående menu, når OSD menuen er aktiv. (S / A, S)
   - (Kun VGA tilstand) Ved at trykke på denne knap i to til fire sekunder, indstilles billedet automatisk i dets optimale position, klokke og fase. (S / A, A)
2. Volume/▼, Contrast/▼
   - Reducerer værdierne eller bevæger dit valg til venstre/ned.
   - Genvejstaste til lydstyrken. (Volume/▼)
   - Genvejsknap til Kontrast. (Contrast/▼)
3. MENU
   - Aktiverer OSD menuen. Aktiverer det valgte OSD menupunkt.
4. ☼/▲
   - Øger værdierne eller bevæger dit valg til højre/op.
   - Lysstyrke-hurtigtast.
5. Input
   - Vælger en ledig indgangskilde.
6. ⏻ Strømknap/Strømindikator

Når du har forbundet et HDMI kabel til skærmen, tryk på (indgangsvalgknap) for at se HDMI signalet. Input

FR

1. S / A, S, A
   - Sélectionne le mode vidéo préréglé désiré. (S / A, S)
   - Iziet no OSD izvēlnes un atgriežas iepriekšējās izvēlnē, ja OSD izvēlne ir aktīva. (S / A, S)
   - Ajuste automatiquement l'image à sa position optimale, la fréquence et la phase en appuyant sur ce bouton pendant 2-4 secondes (mode VGA uniquement). (S / A, A)
2. Volume/▼, Contrast/▼
   - Diminue les valeurs ou déplace la sélection vers la gauche/le bas.
   - Touche de raccourci Volume (Volume/▼)
   - Raccourci de contraste. (Contrast/▼)
3. MENU
   - Allume le menu OSD. Active l'élément de menu OSD sélectionné.
4. ☼/▲
   - Augmente les valeurs ou déplace la sélection vers la droite/le haut.
   - Raccourci de luminosité
5. Input
   - Sélectionne une source d'entrée disponible.
6. ⏻ Bouton et Témoin d'alimentation

Appuyez sur Input (Bouton de sélection de l'entrée) pour afficher le signal HDMI après avoir branché le câble HDMI sur votre moniteur.

ES

1. S / A, S, A
   - Selecciona el modo de vídeo preconfigurado que desea. (S / A, S)
   - Permite salir del menú OSD o volver al menú previo cuando se encuentra dentro del menú OSD. (S / A, S)
   - Si presiona este botón entre 2 y 4 segundos, podrá ajustar automáticamente la imagen con los valores de posición, reloj y fase óptimos (solamente para el modo VGA). (S / A, A)
2. Volume/▼, Contrast/▼
   - Reduce los valores o desplaza el elemento seleccionado hacia la izquierda o hacia la derecha.
   - Botón rápido de volumen (Volume/▼)
   - Tecla de acceso directo de contraste. (Contrast/▼)
3. MENU
   - Permite activar el menú OSD Representa el elemento de menú OSD seleccionado.
4. ☼/▲
   - Aumenta los valores o desplaza el elemento seleccionado hacia la arriba o hacia abajo.
   - Tecla de acceso rápido a Brillo
5. Input
   - Permite seleccionar una fuente de entrada disponible.
6. ⏻ Botón de encendido/indicador de alimentación

Pulse Input (Botón de Selección de Entrada) para visualizar la señal HDMI después de conectar un cable HDMI a su monitor.

PT

1. S / A, S, A
   - Selecciona um modo de vídeo predefinido. (S / A, S)
   - Permite sair do menu OSD ou volta ao menu anterior quando o menu OSD está activo. (S / A, S)
   - Ajusta automaticamente a imagem optimizando a sua posição, relógio e fase tocando neste botão durante 2 a 4 segundos (apenas em modo VGA). (S / A, A)
2. Volume/▼, Contrast/▼
   - Diminui o valor ou desloca a sua selecção para a esquerda/baixo.
   - Tecla de atalho do volume. (Volume/▼)
   - Tecla de atalho para o contraste. (Contrast/▼)
3. MENU
   - Activa a apresentação do menu OSD. Activa o item seleccionado do menu OSD.
4. ☼/▲
   - Aumenta os valores ou desloca a sua selecção para a direita/cima.
   - Tecla de atalho para o brilho.
5. Input
   - Selecciona uma fonte de entrada de sinal disponível.
6. ⏻ Botão/indicador de energia

Prima Input (botão de selecção da entrada) para exibir o sinal HDMI depois de ligar o cabo HDMI ao monitor.

FI

1. S / A, S, A
   - Valitsee halutun videon esitystilan. (S / A, S)
   - Poistuu näyttövalikosta tai palaa edelliseen valikkoon, kun näyttövalikko on aktiivinen. (S / A, S)
   - Asettaa automaattisesti kellon, vaiheen sekä kuvan optimaalisen paikan, kun tätä painiketta kosketetaan 2-4 sekunnin ajan (vain VGA-tilassa). (S / A, A)
2. Volume/▼, Contrast/▼
   - Laskee arvoja tai siirtää valintaasi vasemmalle/alas.
   - Äänenvoimakkuuden pikanäppäin. (Volume/▼)
   - Kontrastin pikanäppäin. (Contrast/▼)
3. MENU
   - Kytkee näyttövalikon päälle. Näyttää valitun näyttövalikon kohdan.
4. ☼/▲
   - Lisää arvoja tai siirtää valintaasi oikealle/ylös.
   - Kirkkauden pikanäppäin.
5. Input
   - Vælger en ledig indgangskilde.
6. ⏻ Virtapainike/Virtavalo

Painamalla Input (Tulovalinnan painiketta) voit näyttää HDMI-signaalin sen jälkeen, kun olet liittänyt HDMI-kaapelin näyttöösi.

DE

1. S / A, S, A
   - Damit wählen Sie einen gewünschten voreingestellten Videomodus aus. (S / A, S)
   - Die Taste dient dem Schließen des OSD-Menüs bzw. dem Zurückkehren zum vorherigen Menü. (S / A, S)
   - Wenn Sie die Taste zwei bis vier Sekunden lang gedrückt halten, wird das Bild optimal auf dessen Position, Takt und Phase angepasst (nur beim VGA-Modus). (S / A, A)
2. Volume/▼, Contrast/▼
   - Mit dieser Taste erhöhen Sie die Werte oder bewegen sich bei der Auswahl nach links/unten.
   - Lautstärke-Schnelltaste (Volume/▼)
   - Kontrast-Schnelltaste (Contrast/▼)
3. Menü
   - Hiermit rufen Sie das OSD-Menü auf. Zudem bestätigen Sie das ausgewählte OSD-Menüelement.
4. ☼/▲
   - Mit dieser Taste erhöhen Sie die Werte oder bewegen sich bei der Auswahl nach rechts/oben.
   - Helligkeits-Schnelltaste
5. Input
   - Hiermit wählen Sie eine verfügbare Eingangsquelle.
6. ⏻ Stromschalter/ Betriebsanzeige

Drücken Sie auf Input (Eingabeauswahltaste), um das HDMI-Signal anzuzeigen, nachdem Sie ein HDMI-Kabel mit dem Monitor verbunden haben.

RU

1. S / A, S, A
   - Используется для выбора предустановленного видеорежима. (S / A, S)
   - Выход из меню OSD или возврат в предыдущее меню при активном меню OSD. (S / A, A)
   - Нажатие данной кнопки в течение 2 – 4 секунд запускает автоматическую настройку изображения для оптимизации положения, тактового сигнала и фазы (только для режима VGA). (S / A, S)
2. Volume/▼, Contrast/▼
   - Уменьшает значения или перемещает выбранный параметр влево/вниз.
   - «Горячая» клавиша громкости (Volume/▼)
   - Горячая клавиша контрастности. (Contrast/▼)
3. МЕНЮ
   - Нажмите для открытия экранного меню или выбора пункта меню.
4. ☼/▲
   - Нажмите для увеличения значения или перемещения выбранного параметра вправо/вверх.
   - «Горячая» клавиша яркости.
5. Input
   - Нажмите для выбора доступного источника сигнала.
6. ⏻ Кнопка питания/индикатор питания

Нажмите кнопку Input (Выбор входа) для отображения сигнала HDMI после подключения кабеля HDMI к монитору.

TR

1. S / A, S, A
   - İstenen video önayar modunu seçer. (S / A, S)
   - OSD menü etkin olduğunda OSD menüye çıkar ve önceki menüye geri döner. (S / A, S)
   - Bu düğmeye 2-4 saniye boyunca dokunursanız görüntüyü en iyi hale getirilmiş konumuna, saatine ve fazına otomatik olarak ayarlar

NO

1. S / A, S, A
   - Velger ønsket forhåndsinnstilt videomodus. (S / A, S)
   - Avslutter OSD-menyen eller går tilbake til forrige meny når OSD-menyen er aktiv. (S / A, S)
   - Bildet blir automatisk stilt til beste posisjon, og klokken og bildefasen justeres når denne knappen berøres i 2-4 sekunder (kun i VGA-modus). (S / A, A)

RO

5. Input
   - Selectează o sursă de intrare disponibilă.
6. ⏻ Buton de alimentare/Indicator de alimentare

Apăsați Input (buton Selecție intrare) pentru a afișa semnalul HDMI după conectarea unui cablu HDMI la monitorul dvs.

AR

.5 Input
•تحديد مصدر دخل متاح.
.6 ⏻ زر الطاقة/ مؤشر الطاقة

اضغط Input (زر تحديد الدخل) لعرض إشارة HDMI بعد توصيل كبل HDMI بالشاشة.

TH

5. Input
   - เลือกแหล่งสัญญาณเข้าที่ใช้ได้
6. ⏻ ปุ่มเพาเวอร์/ตัวแสดงสถานะเพาเวอร์

กด Input (ปุ่มเลือกสัญญาณเข้า) เพื่อแสดงสัญญาณ HDMI หลังจากที่คุณเชื่อมต่อสายเคเบิล HDMI เข้ากับจอภาพของคุณ

ADJUSTING THE MONITOR

FR Réglage du moniteur DE Anpassen des Bildschirms IT Regolazione del monitor ES Ajustar el monitor RU Регулировка монитора NL De monitor afstellen PT Ajuste do monitor TR Monitörü ayarlama DA Indstilling af skærm FI Näytön säätäminen NO Justering av skjermen SV Justera monitorn PL Regulacja monitora CS Nastavení monitoru HU A monitor beállítása RO Ajustarea monitorului SR Podešavanje monitora EL Ρύθμιση της οθόνης BG Настройване на монитора SK Nastavenie monitora AR ضبط الشاشة SC 调整显示器 TC 調整顯示器 JA モニターを調整する KO 모니터 조정 방법 TH การปรับจอภาพ ID Menyesuaikan monitor LT Monitoriaus reguliavimas LV Monitora noregulēšana ET Monitori reguleerimine

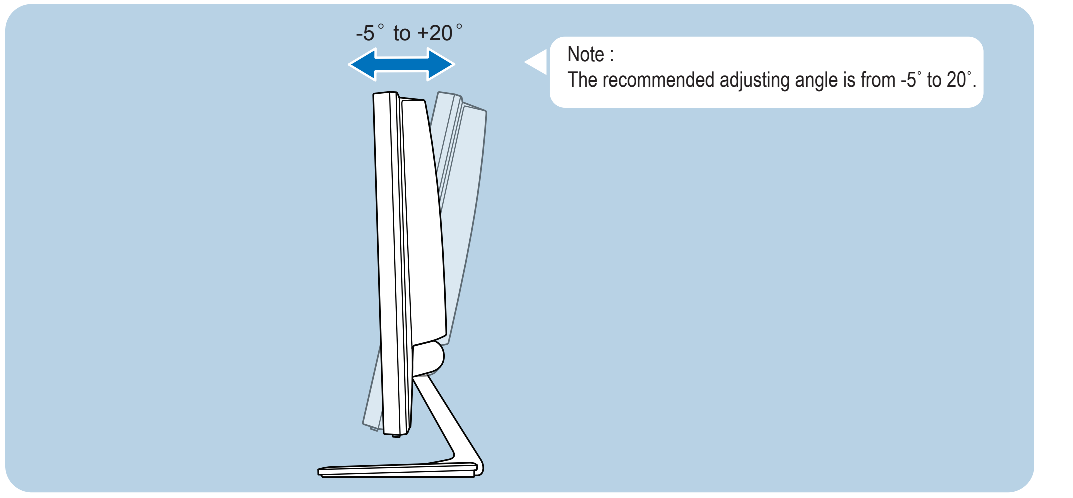

DETACHING THE ARM/BASE

FR Détacher le bras/la base DE Arm/Basis abnehmen IT Rimuovere il supporto/base ES Desmontar el brazo y la base RU Разъединение кронштейна и основания NL De arm/voet losmaken PT Remover o/a braço/base TR Kol/altlığın sökülmesi DA Sådan afmonteres armen/foden FI Varren/jalustan irrottaminen NO Løsne armen fra underdelen SV Lösgöra arm/stativ PL Odłączanie ramienia/podstawy CS Odpojení ramene/podstavce HU A kar/talp leszerelése RO Detaşarea braţului/suportului SR Demontiranje kraka/osnove EL Αποσυνδεση του βραχιονα/βασης BG Демонтиране на държката/основата SK Odpojenie ramena/základne AR فصل الذراع/القاعدة SC 卸下支撐臂/底座 TC 拆開支臂 / 底座 JA アーム/ベースを取り外す KO 암/베이스 분리하기 TH การถอดแขน/ฐาน ID Melepaskan lengan/dudukan LT Atramos / pagrindo nuėmimas LV Turētāja/pamatnes atvienošana ET Toendi/aluse eemaldamine

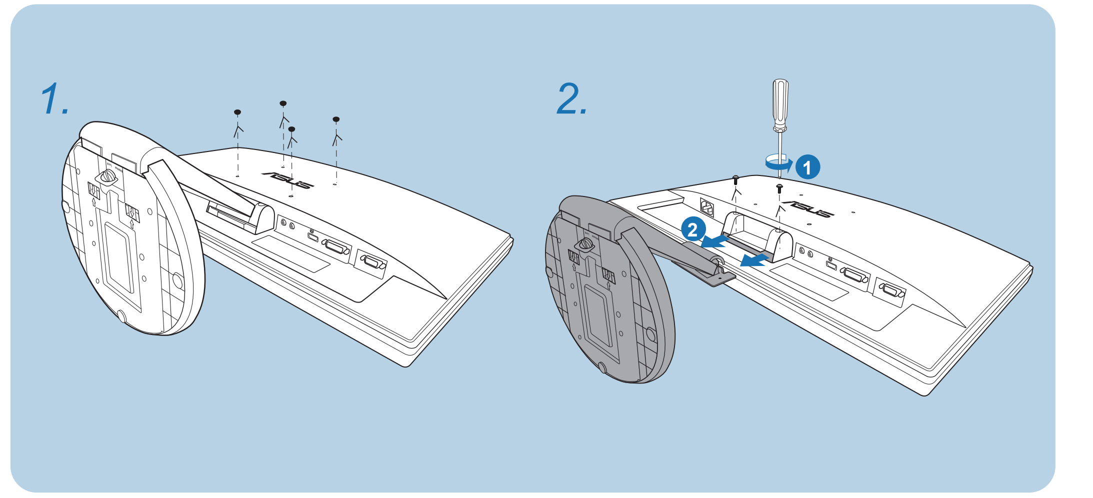

CONNECTING THE CABLES

(FR) Branchement des câbles (DE) Anschließen der Kabel (IT) Collegamento dei cavi (ES) Conectar los cables (RU) Подключение кабелей (NL) De kabels aansluiten (PT) Ligação dos cabos (RO) Kabloları bağlama (TR) Tälslutning af kablerne (FI) Kaapelien liittäminen (NO) Koble til kablene (SV) Ansluta kablarna (PL) Podłączanie kabli (CZ) Connecting the cables (HU) Csatlakoztatása (SK) Conectarea cablurilor (GR) Συνδέστε των καλωδίων (CR) Свързване на кабелите (SI) Priključitev kablov (HR) Priključenje kablova (GR) توصيل الكابلات (AR) 连接线缆 (TW) 接線 (JP) ケーブルを接続する (CH) 插上电源线 (KR) 케이블 연결하기 (ID) Menyambungkan kabel (TH) Kabelių prijungimas (LV) Kabeļu pievienošana (EE) Kaablite ühendamine

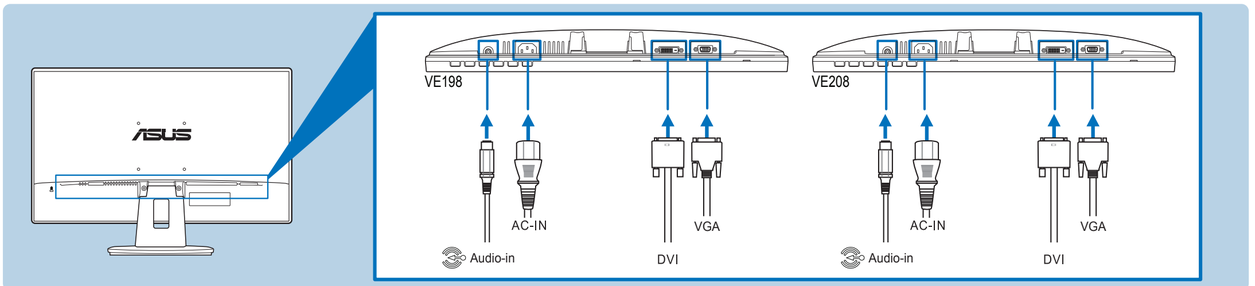

- To connect the audio cable: connect one end of the audio cable to the monitor's Audio-in port, the other end to the computer's audio-out port.
- To connect the power cord: connect one end of the power cord securely to the monitor's AC input port, the other end to a power outlet.
- To connect the VGA/DVI cable:
  a. Plug the VGA/DVI connector to the LCD monitor's VGA/DVI port.
  b. Connect the other end of the VGA/DVI cable to your computer's VGA/DVI port.
  c. Tighten the two screws to secure the VGA/DVI connector.
- When these cables are connected, you can choose the desired signal from the Input Select item in the OSD menu.

- Pour brancher le câble audio: cbranchez une extrémité du câble audio sur le port d'entrée Audio du moniteur, puis branchez l'autre extrémité sur le port de sortie audio de l'ordinateur.
- Pour brancher le cordon d'alimentation: branchez une extrémité du cordon d'alimentation sur le port d'entrée c.a. du moniteur et l'autre extrémité sur une prise de courant.
- Pour brancher le câble VGA/DVI/HDMI:
  a. Branchez le connecteur VGA/DVI/HDMI sur le port VGA/DVI/HDMI du moniteur LCD.
  b. Branchez l'autre extrémité du câble VGA/DVI/HDMI sur le port VGA/DVI/HDMI de votre ordinateur.
  c. Serrez les deux vis pour bien attacher le connecteur VGA/DVI.
- Pour utiliser des écouteurs: branchez l'extrémité de type prise sur la prise écouteurs du moniteur.
- Lorsque ces câbles sont branchés, vous pouvez choisir le signal désiré en utilisant l'élément Sélectionner la source dans le menu OSD. • Le câble HDMI doit être acheté séparément.

- So schließen Sie das Audiokabel an: Verbinden Sie ein Ende des Audiokabels mit dem Audioeingangsanschluss am Monitor und das andere Ende mit dem Audioausgangsanschluss am Computer.
- So schließen Sie das Netzkabel an: Verbinden Sie ein Ende des Netzkabels mit dem Netzstromeingangsanschluss am Monitor und das andere Ende mit einer Steckdose.
- So schließen Sie das VGA/DVI/HDMI-Kabel an:
  a. Verbinden Sie den VGA/DVI/HDMI-Anschluss mit dem VGA/DVI/HDMI-Anschluss am LCD-Monitor.
  b. Verbinden Sie das andere Ende des VGA/DVI/HDMI-Kabels mit dem VGA/DVI/HDMI-Anschluss am Computer.
  c. Ziehen Sie die zwei Schrauben fest, um den VGA/DVI-Anschluss zu befestigen.
- So verwenden Sie einen Kopfhörer: Verbinden Sie den Stecker mit dem Kopfhöreranschluss am Monitor.
- Nach dem Anschließen dieser Kabel können Sie die gewünschte Signalquelle über die Funktion "Eingangswahl" im OSD-Menü auswählen. • Das HDMI-Kabel wird separat verkauft.

- Collegamento del cavo audio: Collegare una estremità del cavo audio alla porta Audio-in (Ingresso audio) del monitor e l'altra estremità alla porta Audio-out (Uscita audio) del computer.
- Per collegare il cavo elettrico: collegare una estremità del cavo elettrico CA nell'apposita presa di ingresso del monitor, l'altra estremità ad una presa elettrica.
- Collegamento del cavo VGA/DVI/HDMI:
  a. Collegare il connettore VGA/DVI/HDMI alla porta VGA/DVI/HDMI del monitor LCD.
  b. Collegare l'altra estremità del cavo VGA/DVI/HDMI alla porta VGA/DVI/HDMI del computer.
  c. Stringere le due viti per fissare il connettore VGA/DVI.
- Uso delle cuffie: Collegare l'estremità con lo spinotto al connettore cuffie del monitor.
- Quando i cavi sono collegati, si può scegliere il segnale voluto usando la voce Selezione input dell'elemento del menu OSD. • Il cavo HDMI è da acquistarsi separatamente.

- Para conectar el cable de audio: conecte un extremo del cable de audio al puerto de entrada de Audio del monitor, y el otro extremo al puerto de salida de audio del ordenador.
- Para conectar el cable de alimentación: conecte un extremo del cable de alimentación de forma segura al puerto de entrada de CA del monitor y el otro extremo a una toma de corriente eléctrica.
- Para conectar el cable VGA/DVI/HDMI:
  a. Enchufe el conector VGA/DVI/HDMI en el puerto VGA/DVI/HDMI del monitor LCD.
  b. Conecte el otro extremo del cable VGA/DVI/HDMI al puerto VGA/DVI/HDMI de su ordenador.
  c. Apriete los dos tornillos para asegurar el conector VGA/DVI.
- Para usar auriculares: conecte el extremo con el enchufe a la toma de auriculares de su monitor.
- Cuando estos cables estén conectados, puede elegir la señal que desee desde el elemento de Selección de Entrada del menú OSD. • El cable HDMI debe ser adquirido por separado.

- Подключение аудиокабеля: подключите один конец аудиокабеля к разъему аудиовхода монитора, а другой конец – к аудиовыходу компьютера.
- Для подключения сетевого шнура: аккуратно подключите один конец сетевого шнура к порту входа переменного тока монитора, а второй конец –к штепсельной розетке.
- Порядок подключения кабеля VGA/DVI/HDMI:
  a. Подключите разъем VGA/DVI/HDMI к порту VGA/DVI/HDMI ЖК-монитора.
  b. Подключите другой конец VGA/DVI/HDMI кабеля к порту VGA/DVI/HDMI вашего компьютера.
  c. Затяните два винта для закрепления разъема VGA/DVI.
- Использование наушников: подключите конец со штекерным разъемом к разъему для наушников на мониторе.
- При подключении данных кабелей можно выбирать желаемый источник сигнала, используя функцию «Выбор входа» в экранном меню. • Кабель HDMI приобретается отдельно.

- De audiokabel aansluiten: sluit een uiteinde van de audiokabel aan op de audiopoort van de monitor, het andere einde op de audiopoort van de computer.
- De voedingskabel aansluiten: sluit het ene uiteinde van de voedingskabel stevig aan op de wisselstroomingang van de monitor en stop het andere uiteinde in het stopcontact.
- De VGA/DVI/HDMI-kabel aansluiten:
  a. Steeg de VGA/DVI/HDMI-connector in de VGA/DVI/HDMI-poort van de LCD-monitor.
  b. Sluit het andere uiteinde van de VGA/DVI/HDMI-kabel aan op de VGA/DVI/HDMI-poort van uw computer.
  c. Maak de twee schroeven vast om de VGA/DVI-aansluiting te bevestigen.
- Oortelefoons gebruiken: verbind het uiteinde met de stekker met de ingang voor de oortelefoon op de monitor.
- Nadat deze kabels zijn aangesloten, kunt u het gewenste signaal selecteren onder Ingangsselectie in het OSD-menu. • De HDMI-kabel is los te koop.

- Para ligar o cabo de áudio: ligue uma das extremidades do cabo de áudio à porta de entrada de áudio do monitor e ligue a outra extremidade à porta de saída de áudio do computador.
- Para ligar o cabo de alimentação: ligue uma das extremidades do cabo de alimentação à entrada a c. do monitor e ligue a outra extremidade do cabo à tomada elétrica.
- Para ligar o cabo VGA/DVI/HDMI:
  a. Ligue o conector VGA/DVI/HDMI à porta VGA/DVI/HDMI do monitor LCD.
  b. Ligue a outra extremidade do cabo VGA/DVI/HDMI à porta VGA/DVI/HDMI do computador.
  c. Aperte os dois parafusos para fixar o conector VGA/DVI.
- Para ligar os auscultadores: ligue os auscultadores às tomadas correspondentes existentes no monitor.
- Quando os cabos estiverem ligados, pode escolher o sinal pretendido a partir do item Seleccionar entrada no menu mostrado no ecrã. • O cabo HDMI é vendido em separado.

- Ses kablosunu bağlamak için: ses kablosunun bir ucunu (yukarı yönde) monitörün Ses giriş portuna, diğer ucunu bilgisayarın ses çıkış portuna bağlayın.
- Güç kablosunu bağlamak için: güç kablosunun bir ucunu sağlam bir şekilde monitörün AC giriş portuna, diğer ucunu güç çıkışına bağlayın.
- VGA/DVI/HDMI kablosunu bağlamak için:
  a. VGA/DVI/HDMI konektörünü LCD monitörün VGA/DVI/HDMI yuvasına takın.
  b. VGA/DVI/HDMI kablosunun diğer ucunu bilgisayarınızın VGA/DVI/HDMI yuvasına takın.
  c. VGA/DVI konektörü sağlamlaştırmak için iki vidayı sıkın.
- Kulaklık kullanmak için: Fiş tipinin ucunu monitörün kulaklık jakına takın.
- Bu kablolar takıldığında, OSD menüsündeki Giriş Seçme maddesinden istenen sinyali seçebilirsiniz. • HDMI kablosu ayrı olarak satın alınır.

- Pentru conectarea cablului audio: conectați un capăt al cablului audio la portul de intrare audio al monitorului, iar celălalt capăt la portul de ieșire audio al computerului.
- Pentru conectarea cablului de alimentare: conectați fix un capăt al cablului de alimentare la portul de intrare c.a. al monitorului, iar celălalt capăt la o priză electrică
- Pentru conectarea cablului VGA/DVI/HDMI:
  a. Introduceți conectorul VGA/DVI/HDMI în portul de același nume al monitorului LCD.
  b. Conectați celălalt capăt al cablului VGA/DVI/HDMI la portul cu același nume al computerului dvs.
  c. Strângeți cele două șuruburi pentru a fixa conectorul VGA/DVI.
- Pentru a folosi căștile: conectați extremitatea cu fișă la mufa de căscă a monitorului.
- Când aceste cabluri sunt conectate, puteți alege semnalul dorit din elementul Input Select (Selecție intrare) din meniul OSD. • Cablul HDMI este achiziționat separat.

- Da bi povezali audio kabl: povežite jedan kraj audio kabla za audio-in port monitora, a drugi kraj za audio-out port kompjutera.
- Da bi povezali kabl za struju: povežite jedan kraj kabla za struju bezbedno za ulaznu AC port monitora a drugi kraj za utičnicu za struju.
- Da bi povezali VGA/DVI/HDMI kabl:
  a. Priključite VGA/DVI/HDMI konektor za VGA/DVI/HDMI port LCD monitora.
  b. Povežite drugi kraj VGA/DVI/HDMI kabla za VGA/DVI/HDMI port svog kompjutera.
  c. Pričvrstite dva šrafa da bi osigurali VGA/DVI konektor.
- Da bi koristili slušalice: povežite kraj koji je kao utičnica za priključak za slušalice na monitoru.
- Kada su ovi kablovi povezani, možete da odaberete željeni signal preko stavke za izbor unosa sa Menija na ekranu. • HDMI kabl se kupuje odvojeno.

- Για τη σύνδεση του καλωδίου ήχου: συνδέστε το ένα άκρο του καλωδίου ήχου στην υποδοχή Εισόδου ήχου της οθόνης και το άλλο άκρο στην υποδοχή εξόδου ήχου του υπολογιστή.
- Για τη σύνδεση του καλωδίου τροφοδοσίας: συνδέστε το ένα άκρο του καλωδίου τροφοδοσίας με ασφάλεια στην υποδοχή τροφοδοσίας της οθόνης και το άλλο άκρο σε μια πρίζα.
- Για να συνδέσετε το καλώδιο VGA/DVI/HDMI:
  a. Συνδέστε το φις VGA/DVI/HDMI στην υποδοχή VGA/DVI/HDMI της LCD οθόνης.
  b. Συνδέστε το άλλο άκρο του καλωδίου VGA/DVI/HDMI στην υποδοχή VGA/DVI/HDMI του υπολογιστή σας.
  c. Σφίξτε τις δύο βίδες για να στερεώσετε το φις VGA/DVI.
- Για να χρησιμοποιήσετε τα ακουστικά: συνδέστε το άκρο του φις στην υποδοχή ακουστικών της οθόνης.
- Όταν συνδεθούν αυτά τα καλώδια, μπορείτε να επιλέξετε το σήμα που θέλετε από το στοιχείο Επιλογή εισόδου στο μενού της OSD. • Το καλώδιο HDMI πωλείται χωριστά.

- Pokyny pro připojení zvukového kabelu: připojte jeden konec zvukového kabelu ke vstupnímu portu zvuku monitoru a druhý konec k výstupu zvuku počítače.
- Pokyny pro připojení napájecího kabelu: připojte jeden konec napájecího kabelu ke zdířce pro připojení napájení monitoru LCD a druhý konec k elektrické zásuvce.
- Pokyny pro připojení kabelu VGA/DVI/HDMI:
  a. Připojte konektor VGA/DVI/HDMI k portu VGA/DVI/HDMI monitoru LCD.
  b. Připojte druhý konec kabelu VGA/DVI/HDMI k portu VGA/DVI/HDMI v počítači.
  c. Zajistěte konektor VGA/DVI dvěma šroubky.
- Pokyny pro používání sluchátek: připojte konec se zástrčkou ke zdířce monitoru pro připojení sluchátek.
- Po připojení těchto kabelů můžete zvolit požadovaný signál v položce Input Select (Výběr vstupu) v nabídce OSD. • Kabel HDMI je třeba zakoupit samostatně.

- Az audiokábel csatlakoztatása: a hangkábel egyik végét a monitor audió bemeneti portjához, a másikat pedig a számítógép audió kimeneti csatlakozójához csatlakoztassa.
- A hálózati tápkábel csatlakoztatása: Csatlakoztassa a tápkábel egyik végét a monitor tápfeszültség bemenetéhez, a másik végét egy hálózati aljzatba.
- A VGA/DVI/HDMI kábel csatlakoztatása:
  a. Csatlakoztassa a VGA/DVI/HDMI csatlakozót az LCD-monitor VGA/DVI/HDMI aljzatához.
  b. Csatlakoztassa a VGA/DVI/HDMI kábel másik végét a számítógép VGA/DVI/HDMI aljzatához.
  c. Húzza meg a VGA/DVI csatlakozót rögzítő csavarokat.
- Fülhallgatók használatához: csatlakoztassa a dugóval ellátott végét a monitor fülhallgató aljzatához.
- Ha e kábeleket csatlakoztatta, ki tudja választani a kívánt jelet az OSD menü Bemenetválasztás elemében. • A HDMI-kábel külön megvásárolható.

- Pentru conectarea cablului audio: conectați un capăt al cablului audio la portul de intrare audio al monitorului, iar celălalt capăt la portul de ieșire audio al computerului.
- Pentru conectarea cablului de alimentare: conectați fix un capăt al cablului de alimentare la portul de intrare c.a. al monitorului, iar celălalt capăt la o priză electrică
- Pentru conectarea cablului VGA/DVI/HDMI:
  a. Introduceți conectorul VGA/DVI/HDMI în portul de același nume al monitorului LCD.
  b. Conectați celălalt capăt al cablului VGA/DVI/HDMI la portul cu același nume al computerului dvs.
  c. Strângeți cele două șuruburi pentru a fixa conectorul VGA/DVI.
- Pentru a folosi căștile: conectați extremitatea cu fișă la mufa de căscă a monitorului.
- Când aceste cabluri sunt conectate, puteți alege semnalul dorit din elementul Input Select (Selecție intrare) din meniul OSD. • Cablul HDMI este achiziționat separat.

- Da bi povezali kabl za struju: povežite jedan kraj kabla za struju bezbedno za ulaznu AC port monitora a drugi kraj za utičnicu za struju.
- Da bi povezali VGA/DVI/HDMI kabl:
  a. Priključite VGA/DVI/HDMI konektor za VGA/DVI/HDMI port LCD monitora.
  b. Povežite drugi kraj VGA/DVI/HDMI kabla za VGA/DVI/HDMI port svog kompjutera.
  c. Pričvrstite dva šrafa da bi osigurali VGA/DVI konektor.
- Da bi koristili slušalice: povežite kraj koji je kao utičnica za priključak za slušalice na monitoru.
- Kada su ovi kablovi povezani, možete da odaberete željeni signal preko stavke za izbor unosa sa Menija na ekranu. • HDMI kabl se kupuje odvojeno.

- Pripojenie zvukového kábla: pripojte jeden koniec audio kábla k portu pre audio vstup na monitore a druhý koniec kábla pripojte k portu pre audio výstup na počítači.
- Pripojenie sieťového napájacieho kábla: dôkladne pripojte jeden koniec sieťového napájacieho kábla k vstupnému portu pre pripojenie napájania striedavým prúdom na monitore a druhý koniec kábla pripojte k sieťovej zásuvke.
- Pripojenie VGA/DVI/HDMI kábla:
  a. Konektor VGA/DVI/HDMI zasuňte do portu VGA/DVI/HDMI na LCD monitore.
  b. Druhý koniec VGA/DVI/HDMI kábla pripojte k VGA/DVI/HDMI portu na počítači.
  c. Pre zaistenie konektora VGA/DVI dotiahnite dve skrutky.
- Používanie slúchadiel: pripojte koniec so zástrčkou ku konektoru pre slúchadlá na monitore.
- Po pripojení káblov môžete vybrať požadovaný signál v rámci položky Input Select (Voľba vstupu) v rámci OSD menu. • HDMI kábel sa kupuje zvlášť.

- Ljudskabel anslutning: anslut den ena änden av ljudkabeln till bildskärmens ljudingång och den andra änden till datorns ljudutgång.
- Ansluta nätkabeln: anslut ena änden av nätkabeln till monitorns nätuttag och den andra änden till ett vägguttag.
- Ansluta VGA/DVI/HDMI-kabeln:
  a. anslut VGA/DVI/HDMI-kontakten till LCD-monitorns VGA/DVI/HDMI-uttag.
  b. anslut ena änden av VGA/DVI/HDMI-kabeln till datorns VGA/DVI/HDMI-uttag.
  c. Fäst VGA-DVI-kontakten med skruvarna.
- Använda hörlurar: anslut rätt kontakt till monitorns hörlursuttag.
- När dessa kablar är anslutna, kan du välja önskad signal under Input Select (Ingångsval) på OSD-menyn. • HDMI-kabeln måste köpas separat.

- Pokyny pro připojení zvukového kabelu: připojte jeden konec zvukového kabelu ke vstupnímu portu zvuku monitoru a druhý konec k výstupu zvuku počítače.
- Pokyny pro připojení napájecího kabelu: připojte jeden konec napájecího kabelu ke zdířce pro připojení napájení monitoru LCD a druhý konec k elektrické zásuvce.
- Pokyny pro připojení kabelu VGA/DVI/HDMI:
  a. Připojte konektor VGA/DVI/HDMI k portu VGA/DVI/HDMI monitoru LCD.
  b. Připojte druhý konec kabelu VGA/DVI/HDMI k portu VGA/DVI/HDMI v počítači.
  c. Zajistěte konektor VGA/DVI dvěma šroubky.
- Pokyny pro používání sluchátek: připojte konec se zástrčkou ke zdířce monitoru pro připojení sluchátek.
- Po připojení těchto kabelů můžete zvolit požadovaný signál v položce Input Select (Výběr vstupu) v nabídce OSD. • Kabel HDMI je třeba zakoupit samostatně.

- Ljudkabel ihendamiseks: ühendage audiokaabli üks ots monitori audio-in pesasse ja teine ots arvuti audio-out pesasse.
- Toitekaabli ühendamiseks: ühendage toitekaabli üks ots kindlalt monitori vahelduvvoolu sisendpesasse ja teine ots toitepistikupesasse.
- VGA/DVI/HDMI kaabli ühendamiseks:
  a. Ühendage VGA/DVI/HDMI pistik LCD monitori VGA/DVI/HDMI pesasse.
  b. Ühendage VGA/DVI/HDMI kaabli teine ots arvuti VGA/DVI/HDMI pesasse.
  c. Pingutage kaks kruvi, et kinnitada VGA/DVI pistik.
- Kõrvaklappide kasutamiseks: ühendage kõrvaklappide pistik monitori kõrvaklappide pistikupesasse.
- Kui need kaablid on ühendatud, siis saate valida sobiva signaali loendist Input Select (Sisendi valik) OSD menüüs. • HDMI kaabel tuleb osta eraldi.

This device complies with Part 15 of the FCC Rules. Operation is subject to the following two conditions:
- This device may not cause harmful interference, and
- This device must accept any interference received including interference that may cause undesired operation.

ASSEMBLING THE MONITOR BASE

(FR) Assemblage de la base du moniteur (DE) Befestigen des Monitorstandfußes (IT) Assemblaggio della base del monitor (ES) Ensamblar la base del monitor (RU) Соединение подставки с монитором (NL) De voet van de monitor monteren (PT) Normas de segurança (RO) Monitör alttığını monte etme (TR) Näyttöjalustan kokoaminen (SV) Montering av monitorsockeln (NO) Montere skjermsokkelen (PL) Montaż podstawy monitora (CZ) Montáž podstavce monitoru (HU) A monitortalp összeszerelése (SK) Asamblarea bazei monitorului (GR) Συλλογή βάσης του μόνιτορ (CR) Монтиране на основата на монитора (SI) Sklapanje osnove monitora (HR) Montiranje na osnovata na monitora (GR) Συναρμολόγηση της βάσης της οθόνης (AR) تجميع وتركيب قاعدة الشاشة (TW) 組裝顯示器底座 (CN) 组装显示器底座 (KR) 모니터 조립하기 (JP) モニターの台を組み立てる (CH) 显示器组装 (ID) Memasang dudukan monitor (TH) การประกอบฐานจอภาพ (LT) Monitoriaus pagrindo montavimas (LV) Monitoriaus pagrindo montavimas (EE) Monitori aluse koostamine

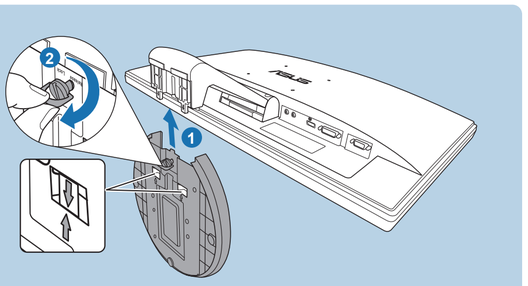

1. Have the front of the monitor face down on a table.
2. Assemble the base and the arm by aligning the arrow marks on the base and the arm.
3. Fix the base to the arm by fastening the bundled screw.

We recommend that you cover the table surface with soft cloth to prevent damage to the monitor.

1. Posez doucement le moniteur face à terre sur une table.
2. Alignez la base sur le bras de façon à enclencher la base sur la rainure du bras.
3. Fixez la base sur le bras en serrant la vis fournie.

Nous vous conseillons de couvrir la surface de la table avec un chiffon doux pour éviter d'endommager le moniteur.

1. Legen Sie den Monitor mit dem Bildschirm nach unten zeigend auf einen Tisch.
2. Setzen Sie die Basis so an den Arm an, dass sie in die Aussparung am Arm greift.
3. Fixieren Sie die Basis mit der mitgelieferten Schraube am Arm.

Wir empfehlen Ihnen ein weiches Tuch auf den Tisch zu legen, um Schäden an dem Monitor zu vermeiden.

1. Appoggiare il monitor a faccia in giù su un tavolo.
2. Allineare la base sul supporto in modo da adattarla alla scanalatura del supporto.
3. Fissare la base sul supporto usando le viti fornite in dotazione.

Si raccomanda di coprire la superficie del tavolo con un panno morbido per prevenire danni al monitor.

1. Ponga la parte frontal del monitor boca abajo sobre una mesa.
2. Alinee la base del brazo para ajustarla en la hendidura de dicho brazo.
3. Fije la base al brazo apretando el tornillo incluido.

Recomendamos que coloque un paño suave sobre la mesa donde apoyará el monitor con el fin de no dañar el monitor.

1. Положите монитор на стол экраном вниз.
2. Выровняйте основание на кронштейне, чтобы совместить его с пазом кронштейна.
3. Закрепите основание на кронштейне комплектом болтов.

Рекомендуется накрыть поверхность стола мягкой тканью во избежание повреждения монитора.

1. Leg de voorkant van de monitor plat op tafel.
2. Lijn de onderkant van de arm uit op de armgroef.
3. Bevestig de onderkant van de arm door de bijgeleverde schroef vast te maken.

Wij raden u aan het tafelblad af te dekken met een zachte doek om schade aan de monitor te voorkomen.

1. Monitörün ön tarafını masaya bakacak şekilde çevirin.
2. Altlık ve kolu, oku altlık ve kol üzerindeki işaretlere hizalayarak birbirine monte edin.
3. Ürünle birlikte verilen vidayı bağlayarak altlığı kola takın.

Monitöre hasar gelmesini önlemek için masanın yüzeyini yumuşak bir giysiyle örtmenizi tavsiye ederiz.

1. Læg skærmen ned på et bord med forsiden nedad.
2. Foden og armen samles ved at rette pilemærkerne på foden og armen ind med hinanden
3. Fastgør foden til armen ved at stramme den medfølgende skrue.

For at forhindre skade på skærmen, anbefaler vi, at du dækker bordets overflade til med en blød klud/dug.

1. Pidä näytön etuosa pöydällä alaspäin osoittaen.
2. Kokoa jalusta ja varsi linjaamalla jalustan ja varren nuolet.
3. Kiinnitä jalusta varteen tiukentamalla mukana tullut ruuvi.

Suosittelemme, että peität pöydän pinnan pehmeällä kankaalla näytön vaurioitumisen estämiseksi.

1. Placser skjermen på et bord med bildeflaten pekende ned.
2. Sett sammen underdelen og armen ved å stille pilmerkene på underdelen og armen mot hverandre.
3. Fest underdelen til armen ved hjelp av den medfølgende skruen.

Vi anbefaler at du dekker overflaten av bordet med et mykt stoff for å unngå skade på skjermen.

1. Lägg monitorn med skärmen nedåt på ett bord.
2. Montera stativet och armen till varandra genom att rikta pilmarkeringarna.
3. Fixera stativet till armen genom att dra åt den medföljande skruven.

Vi rekommenderar att du lägger ett mjukt tyg på bordet för att undvika skada på monitorn.

1. Połóż monitor ekranem w dół na stole.
2. Połącz podstawę i wspornik dopasowując znaki strzałek na podstawie i na wspomniku.
3. Zamocuj podstawę do ramienia, przykręcając ją dostarczoną śrubą.

Aby zapobiec uszkodzeniu monitora, zaleca się przykrycie stołu miękką szmatką.

1. Aşezaţi monitorul cu faţa în jos pe o masă.
2. Asamblaţi baza şi bratul prin alinierea săgeţilor marcate pe bază şi pe braţ.
3. Fixaţi suportul pe braţ prin strângerea surubului incorporat.

Vă recomandăm să acoperiţi suprafaţa mesei cu o lavetă moale, pentru a preveni deteriorarea monitorului.

1. Prednji deo lica monitora postavite na sto.
2. Sklopite osnovu i krak poravnavanjem oznaka sa strelicama na osnovi i na kraku.
3. Pričvrstite osnovu za krak, pričvršćivanjem priloženih zavrtanja.

Preporučujemo da pokrijete površinu stola mekom krpom kako bi spriječili oštećenje monitora.

1. Έχετε το μπροστινό μέρος της οθόνη να κοιτάει προς τα κάτω πάνω σε ένα τραπέζι.
2. Συναρμολογήστε τη βάση και τον βραχίονα ευθυγραμμίζοντας τις ενδείξεις του βέλους στη βάση και του βραχίονα.
3. Στερεώστε τη βάση στον βραχίονα δένοντας τη βίδα που περιλαμβάνεται στη συσκευασία.

Συνιστούμε να καλύψετε την επιφάνεια του τραπεζιού με ένα μαλακό ύφασμα για να μην υποστεί ζημιά η οθόνη.

1. Поставете монитора с лице надолу към масата.
2. Монтирайте основата и дръжката като подравните стрелките на основата с дръжката.
3. Монтирайте основата към дръжката като използвате болта от комплекта.

За да не повредите монитора, препоръчваме Ви да поставите мека покривка, кърпа или плат на масата.

1. Monitor položte prednou částí na stůl.
2. Zmontujte základnu a rameno tak, že zarovnáte šipky na základni a ramene.
3. Základnu s ramenom spojte pomocou dodanej skrutky.

Odporúčame vám zakryť povrch stola mäkkou tkaninou, aby ste zabránili poškodeniu monitora.

1. ضع الشاشة على منضدة موجهًا مساحة العرض منها إلى المنضدة.
2. كب القاعدة والذراع بمحاذاة علامات الأسهم على القاعدة والذراع.
3. ثبّت القاعدة في الذراع عن طريق ربط المسمار المرفق.

نوصي بتغطية سطح المنضدة بقطعة من القماش الناعم لتجنب الحاق الضرر بالشاشة.

1. 将显示器正面朝下放在桌台上。
2. 将底座对准支撑臂，使其进入支撑臂凹槽。
3. 拧紧随附的螺丝，将底座固定到支撑臂上。

我们建议您在桌面上铺上软布，以免损坏显示器。

1. 將顯示器正面朝下置於桌上。
2. 將支臂底座對準支臂槽後裝入。
3. 鎖緊隨附螺絲以固定支臂底座。

建議您使用軟布覆蓋桌子表面，避免損壞顯示器。

1. Deite o monitor sobre uma mesa com a parte da frente voltada para baixo.
2. Monte a base e o braço alinhando as marcas de seta existentes na base e no braço.
3. Fixe a base ao braço apertando o parafuso fornecido.

Recomendamos-lhe que cubra a superfície da mesa com um pano macio para evitar danificar o monitor.

1. モニター面の正面を下にしてテーブルの上に置きます。
2. アーム上にベースを揃え、アームの溝にはめ込みます。
3. 付属のねじを締めてベースをアームに固定します。

モニターの破損を防ぐために、柔らかい布を掛けたテーブルの上に置くことをお勧めします。

1. 모니터 화면이 앞쪽으로 오도록 테이블 위에 놓습니다.
2. 암의 베이스를 정렬해 암 홈에 끼웁니다.
3. 부속된 나사를 조여 베이스를 암에 고정합니다.

모니터 손상을 방지하려면 부드러운 천으로 테이블 표면을 덮어 주는 것이 좋습니다.

1. 将显示器正面朝下置于桌面上。
2. 将基座对准支撑臂槽口，使其进入支撑臂。
3. 拧紧随附螺丝以固定支撑臂底座。

建议您使用软布覆盖桌面，以免损坏显示器。

1. Đặt mặt trước màn hình xuống bàn.
2. Lắp đế và tay đòn bằng cách căn chỉnh dấu mũi tên trên đế và tay đòn.
3. Cố định đế vào tay đòn bằng cách vặn chặt vít đi kèm.

Chúng tôi khuyến nghị bạn nên phủ bề mặt bàn bằng vải mềm để tránh làm hỏng màn hình.

1. ให้ด้านหน้าของจอภาพคว่ำลงบนโต๊ะ
2. ประกอบฐานและแขน โดยการวัดให้เครื่องหมายที่ฐานและแขนตรงกัน
3. ยึดฐานเข้ากับแขนโดยใช้สกรูที่ให้มา

เราแนะนำให้คุณปูพื้นผิวโต๊ะด้วยผ้าที่อ่อนนุ่ม เพื่อป้องกันความเสียหายที่จะเกิดกับจอภาพ

1. Letakkan monitor di meja dengan posisi layar menghadap ke bawah.
2. Pasang dudukan dan lengan dengan mensejajarkan tanda panah pada dudukan dan lengan.
3. Kencangkan dudukan pada lengan dengan sekrup yang tersedia.

Sebaiknya permukaan meja diberi alas kain lembut agar monitor tidak rusak.

1. Paguldykite monitorių ant stalo, ekranu žemyn
2. Pagrindą prie stovo pritvirtinkite sulygiuodami rodykles ant pagrindo ir stovo.
3. Pagrindą prie atramos pritvirtinkite pakuotėje esančiu varžtu.

Nuimant stovą, rekomenduojama patiesti ant stalo minkštą medžiagą, kad nesugadintumėte vaizduoklio ekrano.

1. Novietojiet monitoru uz galda ar priekšpusi uz leju.
2. Novietojiet pamatni un turētāju tā, lai bultiņu atzīmes uz pamatnes un turētāja būtu vienas otrai pretīm.
3. Savienojiet pamatni ar turētāju, nostiprinot iepakojumā ietverto skrūvi.

Mēs iesakām noklāt galda virsmu ar mīkstu auduma gabalu, lai izvairītos no monitora bojājumiem.

1. Paigutage monitor nii, et selle ekraan jääb vastu lauda.
2. Koostage alus ja toend, joondades alusel ja toendil olevad noolega märgised.
3. Kinnitage alus toendile, kasutades seadmega kaasnenud kruvi.

Soovitatav on katta laud pehme riidega, et vältida monitori kahjustamist.

1. Položte monitor na stůl obrazovkou dolů.
2. Sestavte podstavec a rameno zarovnáním šipek na podstavci a rameni.
3. Připevněte podstavec k rameni pomocí dodaného šroubu.

Aby se zabránilo poškození monitoru, doporučujeme položit na povrch stolu měkký textil.

1. Helyezze a monitort a panellel lefelé egy sima felületre, például asztalra.
2. Illessze a talpat a karhoz a talpon és a karon lévő nyilak egymáshoz illesztésével.
3. Rögzítse a talpat a karhoz a mellékelt csavarral.

Tanácsos az asztal felületét puha kendővel leteríteni, nehogy megsérüljön a monitor.

SUPPORTED OPERATING MODES

(FR) Modes de fonctionnement pris en charge (DE) Unterstützte Betriebsmodi (IT) Modalità operative supportate (ES) Modos de funcionamiento soportados (RU) Поддерживаемые режимы работы (NL) Ondersteunde bedieningsmodi (PT) Modos de funcionamento suportados (RO) Desteklenen çalıştırma modları (TR) Understøttede driftstilstande (FI) Tuetut käyttötilat (NO) Operativmoduser som støttes (SV) Driftslägen som stöds (PL) Obsługiwane tryby robocze (CZ) Podporované provozní režimy (HU) Támogatott működési módok (SK) Podporované prevádzkové režimy (GR) Υποστηριζόμενες καταστάσεις λειτουργίας (CR) Поддържани режими на работа (SI) Podporované prevádzkové režimy (AR) أوضاع التشغيل المدعومة (TW) 支持的操作模式 (CN) 支援的操作模式 (KR) 지원되는 작동 모드 (JP) サポートするオペレーティングモード (ID) โหมดการทำงานที่สนับสนุน (MY) Mode pengoperasian yang didukung (LT) Palaikomi darbo režimai (LV) Palaikomi darbo režīmi (EE) Toetatud tööre.jimid

>> VE198

A	B	C	D
640x480	31.47(N)	59.94(N)	25.18
640x480	35.00(N)	66.66(N)	30.24
640x480	37.87(N)	72.82(N)	31.5
640x480	37.5(N)	75.00(N)	31.5
720x400	31.47(N)	70.08(P)	28.32
800x600	35.16(P)	56.25(P)	36.00
800x600	37.88(P)	60.32(P)	40.00
800x600	48.08(P)	72.12(P)	50.00
800x600	46.86(P)	75.00(P)	49.50
832X624	49.72(P/N)	74.55(P/N)	57.28
1024x768	48.36(N)	60.00(N)	65.00
1024x768	56.476(N)	70.069(N)	75.00
1024x768	60.02(N)	75.00(N)	78.75
1152x864	67.5(P/N)	75.00(P/N)	108.00
1280x960	60.00(P)	60.00(N)	108.00
1280x1024	63.98(P)	60.02(P)	108.00
1280x1024	79.98(P)	75.02(P)	135.00
1440x900 (Primary)	55.94(N)	59.89(P)	106.50

>> VE208

A	B	C	D
640x480	31.47(N)	59.94(N)	25.18
640x480	35.00(N)	66.66(N)	30.24
640x480	37.87(N)	72.82(N)	31.5
640x480	37.5(N)	75.00(N)	31.5
720x400	31.47(N)	70.08(P)	28.32
800x600	35.16(P)	56.25(P)	36.00
800x600	37.88(P)	60.32(P)	40.00
800x600	48.08(P)	72.12(P)	50.00
800x600	46.86(P)	75.00(P)	49.50
832X624	49.72(P/N)	74.55(P/N)	57.28
1024x768	48.36(N)	60.00(N)	65.00
1024x768	56.476(N)	70.069(N)	75.00
1024x768	60.02(N)	75.00(N)	78.75
1152x864	67.5(P/N)	75.00(P/N)	108.00
1280x960	60.00(P)	60.00(N)	108.00
1280x1024	63.98(P)	60.02(P)	108.00
1280x1024	79.98(P)	75.02(P)	135.00
1366x768	47.712(P)	59.79(P)	85.50
848x480	29.830(N)	55.659(P)	31.5
1280x720	44.772(N)	59.855(P)	74.5
1280x800	49.702(N)	59.810(P)	83.5
1600x900 (Primary)	55.54(P)	59.978(N)