Intel® Compute Stick
Quick Start Guide

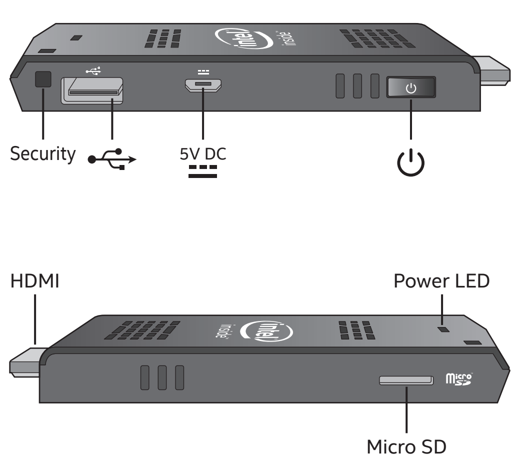

Security
Security Cable Opening
安全缆线孔
安全纜線開孔
Разъем кабеля безопасности
Abertura de cable de seguridad
Ouverture du câble de sécurité
Öffnung Sicherheitskabel
Apertura del cavo di sicurezza
セキュリティー・ケーブル差込口
보안 케이블 개방
Otwór na linkę zabezpieczającą
Abertura do cabo de segurança
فتحة كبل الأمان

USB 2.0 Port
USB 2.0 端口
USB 2.0 連接埠
Порт USB 2.0
Puerto USB 2.0
Port USB 2.0
USB 2.0 Port
Porta USB 2.0
USB 2.0 ポート
USB 2.0 포트
Port USB 2.0
Porta USB 2.0
منفذ USB 2.0

5V DC
Power Connector
电源接口
電源連接器
Разъем питания
Conector de alimentación
Connecteur d'alimentation
Netzanschluss
Connettore di alimentazione
電源コネクター
전원 커넥터
Złącze zasilania
Conector de força
موصل الطاقة

Power Button
电源按钮
電源按鈕
Кнопка питания
Botón de encendido
Bouton de mise sous tension
Netzschalter
Pulsante di alimentazione
電源ボタン
전원 버튼
Przycisk zasilania
Botão liga/desliga
تقاطلا رز

HDMI*
HDMI Connector
HDMI 接口
HDMI 連接器
Разъем HDMI
Conector HDMI
Connecteur HDMI
HDMI-Stecker
Connettore HDMI
HDMI コネクター
HDMI 커넥터
Złącze HDMI
Conector HDMI
موصل HDMI

MICRO SD*
Micro SD Memory Card Slot
Micro SD 内存卡插槽
Micro SD 記憶卡插槽
Разъем для карт Micro SD
Ranura de tarjeta de memoria Micro SD
Logement de carte mémoire Micro SD
Mikro-SD Speicherkartensteckplatz
Slot per scheda di memoria Micro SD
Micro SD メモリー・カード・スロット
마이크로 SD 메모리 카드 슬롯
Gniazdo karty pamięci Micro SD
Slot de cartão de memória Micro SD
فتحة بطاقة ذاكرة Micro SD

Power LED
Power LED – blue
电源指示灯 – 蓝色
電源指示燈 - 藍色
Индикатор питания – синий
LED de encendido - azul
LED d'alimentation – bleue
Netzstrom-LED – blau
LED di alimentazione – blu
電源 LED – 青
전원 LED – 파랑
Wskaźnik LED zasilania – niebieski
LED de força – azul
مؤشر الطاقة - أزرق

① Connect Directly to a Display or with the HDMI Extender Cable

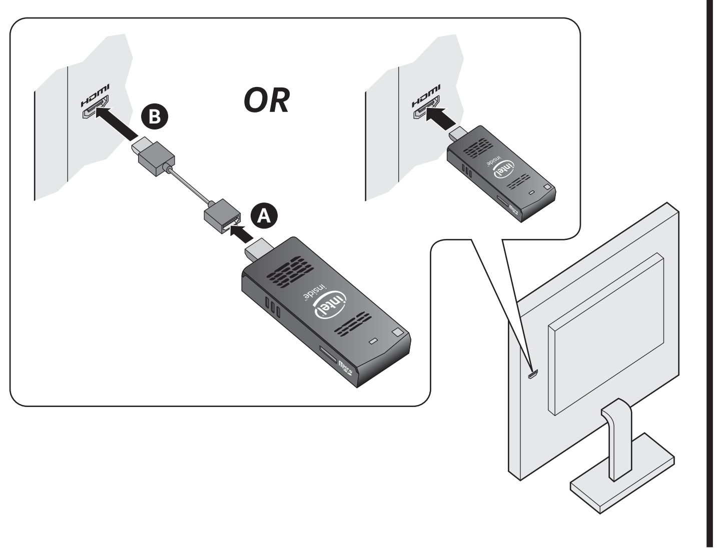

② Power

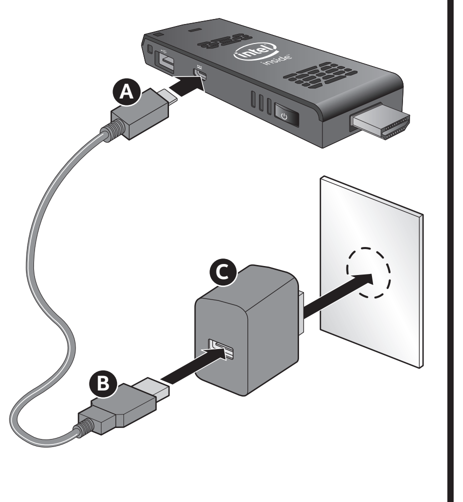

③ Power Button

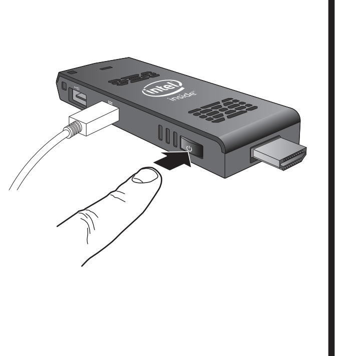

④ Connect Keyboard/Mouse via Bluetooth*
Optional

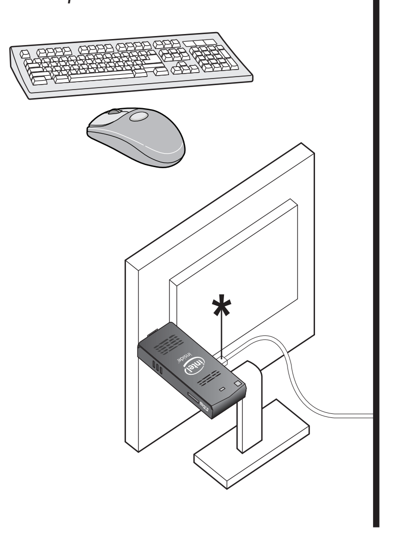

⑤ Connect Keyboard/Mouse via Wireless using a USB Dongle
Optional

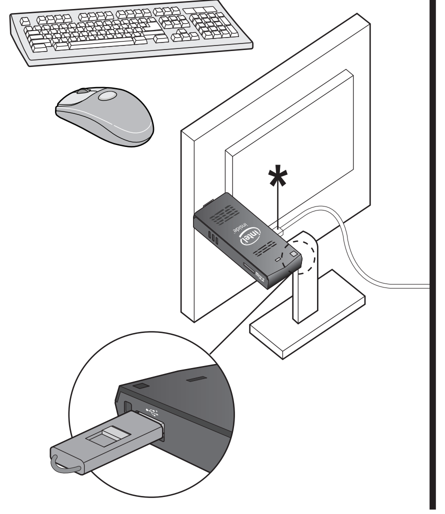

⑥ Connect a Flash Drive or a Cable to the USB 2.0 Port
Optional

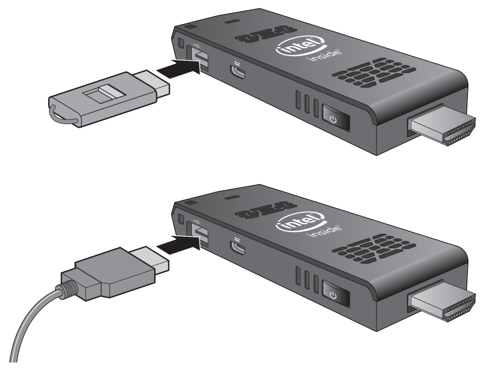

⑦ Connect a USB Hub to the USB 2.0 Port
Optional

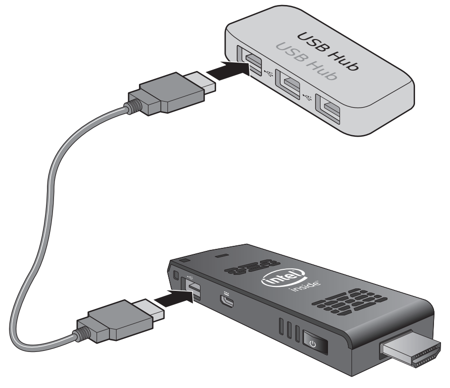

⑧ Insert Micro SD Card
Optional

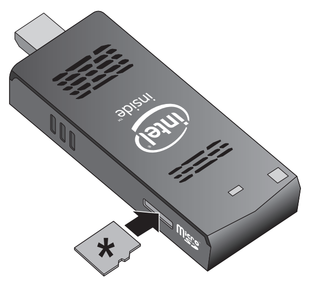

⑨ Install a Security Loop Cable
Optional

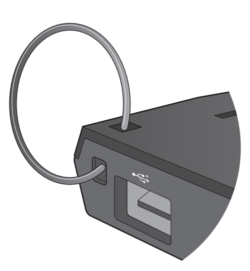

Notes:
1. Keyboard, Mouse, USB dongle, USB flash drive, USB cable, Micro SD card and Security loop cable are not included.
2. The Intel® Compute Stick will power on automatically when power is applied.

★ Power cable attached.
★ Micro SD Card sizes supported from 8 GB to 128 GB.

Notas:
1. Teclado, mouse, dongle USB, unidad USB flash, cable USB, tarjeta Micro SD y cable de lazo de seguridad no incluidos.
2. El Modulo informático Intel® se encenderá automáticamente al recibir corriente.

★ Cable de alimentación incluido.
★ Los tamaños de tarjetas Micro SD admitidos son de 8 GB a 128 GB.

注：
1. キーボード、マウス、USB ドングル、USB フラッシュドライブ、USB ケーブル、Micro SD カード、セキュリティー・ループ・ケーブルは含まれていません。
2. 電源が入ると、自動的にインテル® Compute Stick の電源がオンになります。

★ 電源ケーブルは付属しています。
★ Micro SD カードのサイズは 8 GB から 128 GB がサポートされています。

ملاحظات:
1. **لوحة المفاتيح والماوس ودونجل USB ومحرك أقراص USB** المحمول وكبل USB وبطاقة Micro SD وكبل حلقة الأمان غير مضمنة.
2. يبدأ تشغيل Intel® Compute Stick تلقائياً عند توصيل الطاقة

★ كبل الطاقة موصل.
★ أحجام بطاقة Micro SD المدعومة من 8 جيجابايت إلى 128 جيجابايت.

注：
1. 键盘、鼠标、USB 加密狗、USB 闪存盘、USB 缆线、Micro SD 卡和安全缆线均不包括在内。
2. 英特尔® Compute Stick 在加电时会自动启动。

★ 附带电源线。
★ 支持容量为 8 GB 到 128 GB 的 Micro SD 卡。

Remarques :
1. Le clavier, la souris, le dongle USB, le lecteur Flash USB, le câble USB, la carte Micro SD et le câble de sécurité ne sont pas inclus.
2. L'Intel® Compute Stick démarre automatiquement lorsqu'il est sous tension.

★ Câble d'alimentation connecté.
★ Cartes Micro SD prises en charge de 8 Go à 128 Go.

참고:
1. 키보드, 마우스, USB 동글, USB 플래시 드라이브, USB 케이블, 마이크로 SD 카드 및 보안 루프 케이블은 포함되어 있지 않습니다.
2. Intel® Compute Stick은 전원 공급 시 자동으로 전원이 켜집니다.

★ 전원 케이블이 부착되어 있습니다.
★ 지원되는 마이크로 SD 카드 크기는 8 GB ~ 128 GB입니다.

請注意：
1. 不含鍵盤、滑鼠、USB 接收器、USB 隨身碟、USB 傳輸線、Micro SD 記憶卡以及安全環纜線。
2. 通電的時候，Intel® 電腦棒就會自動開機。

★ 附有電源線。
★ Micro SD 記憶卡容量支援從 8 GB 到 128 GB。

Anmerkungen:
1. Tastatur, Maus, USB-Dongle, USB-Memorystick, USB-Kabel, Mikro-SD Karte und Sicherheits-Schlaufenkabel nicht im Lieferumfang enthalten.
2. Der Intel® Compute Stick schaltet sich bei Anschluss an den Strom automatisch ein.

★ Netzkabel angeschlossen.
★ Es werden Mikro-SD Kartengrößen von 8 GB bis 128 GB unterstützt.

Uwagi:
1. Klawiatura, mysz, klucz sprzętowy USB, dysk flash USB, kabel USB, karta Micro SD i linka zabezpieczająca nie wchodzą w skład zestawu.
2. Urządzenie Intel® Compute Stick włączy się automatyczne po doprowadzeniu zasilania.

★ Podłączony kabel zasilania.
★ Obsługiwane pojemności karty Micro SD: 8 GB – 128 GB.

Примечания
1. Клавиатура, мышь, USB-переходник, флэш-диск USB, USB-кабель, карта Micro SD и защитный трос не входят в комплект.
2. Intel® Compute Stick будет автоматически включен после подключения питания.

★ Кабель питания приложен.
★ Поддерживаемые карты Micro SD: 8 - 128 ГБ.

Note:
1. La tastiera, il mouse, l'adattatore USB, l'unità flash USB, il cavo USB, la scheda Micro SD e il cavo ad anello di sicurezza non sono inclusi.
2. L'Intel® Compute Stick si accende automaticamente quando viene collegato alla rete elettrica.

★ Cavo di alimentazione collegato.
★ Sono supportate schede Micro SD da 8 GB a 128 GB.

Notas:
1. Teclado, Mouse, dongle USB, unidade flash USB, cabo USB, cartão Micro SD e cabo de loop de segurança não estão incluídos.
2. O Intel® Compute Stick será ligado automaticamente quando a força for aplicada.

★ Cabo de força acoplado.
★ Tamanhos de cartão Micro SD aceitos, de 8 GB a 128 GB.

Support

Operating System Support
Intel® Compute Stick has one of the following operating systems installed:
- Windows* 8.1 with Bing, 32-bit (STCK1A32WFCR)
- Ubuntu* 14.04 LTS 64-bit (STCK1A8LFCR)

Driver and BIOS Updates
To download the latest drivers and BIOS updates, go to: http://downloadcenter.intel.com

Betriebssystem-Support
Intel® Compute Stick wird mit einem dieser Betriebssysteme geliefert:
- Windows* 8.1 mit Bing, 32-Bit (STCK1A32WFCR)
- Ubuntu* 14.04 LTS 64-Bit (STCK1A8LFCR)

Treiber- und BIOS-Aktualisierungen
Gehen Sie zum Download der neuesten Treiber- und BIOS-Aktualisierungen zu http://downloadcenter.intel.com

دعم أنظمة التشغيل
تأتي Intel® Compute Stick مزودة بأحد نظامي التشغيل التاليين:
- Windows* 8.1 with Bing, 32-bit (STCK1A32WFCR)
- Ubuntu* 14.04 LTS 64-bit (STCK1A8LFCR)

تحديثات برامج التشغيل وBIOS
لتنزيل أحدث برامج التشغيل وتحديثات BIOS، تفضل بزيارة العنوان:
http://downloadcenter.intel.com

操作系统支持
I英特尔® Compute Stick 安装有以下操作系统之一：
- Windows* 8.1 with Bing, 32 位版(STCK1A32WFCR)
- Ubuntu* 14.04 LTS 64 位版(STCK1A8LFCR)

驱动程序和 BIOS 更新
若要下载最新的驱动程序和 BIOS 更新，
请访问：http://downloadcenter.intel.com

Sistema operativo supportato
L'Intel® Compute Stick ha installato uno dei seguenti sistemi operativi:
- Windows* 8.1 con Bing a 32 bit (STCK1A32WFCR)
- Ubuntu* 14.04 LTS a 64 bit (STCK1A8LFCR)

Driver e aggiornamenti del BIOS
Per scaricare i driver più recenti e gli aggiornamenti del BIOS, andare all'indirizzo: http://downloadcenter.intel.com

作業系統支援
Intel® 電腦棒已安裝下列其中一種作業系統：
- Windows* 8.1 with Bing, 32 位元 (STCK1A32WFCR)
- Ubuntu* 14.04 LTS, 64 位元 (STCK1A8LFCR)

驅動程式與 BIOS 更新
若要下載最新的驅動程式與 BIOS 更新，
請前往：http://downloadcenter.intel.com

対応オペレーティング・システム
インテル® Compute Stick には、次のオペレーティング・システムのいずれかがインストールされています。
- Windows* 8.1 with Bing、32 ビット(STCK1A32WFCR)
- Ubuntu* 14.04 LTS 64 ビット (STCK1A8LFCR)

ドライバーと BIOS の更新
最新のドライバーおよび **BIOS** の更新をダウンロードするには、http://downloadcenter.intel.com をご覧ください。

Поддержка операционных систем
На устройстве Intel® Compute Stick установлена одна из следующих операционных систем:
- Windows* 8.1 с поддержкой Bing, 32-разрядная (STCK1A32WFCR)
- Ubuntu* 14.04 LTS 64-разрядная (STCK1A8LFCR)

Обновления драйверов и BIOS
Для загрузки новейших обновлений драйверов и BIOS перейдите на сайт: http://downloadcenter.intel.com

운영 체제 지원
Intel® Compute Stick에는 다음 운영 체제 중 하나가 설치되어 있습니다.
- Windows* 8.1(Bing 포함), 32비트(STCK1A32WFCR)
- Ubuntu* 14.04 LTS 64비트(STCK1A8LFCR)

드라이버 및 BIOS 업데이트
최신 드라이버와 BIOS 업데이트를 다운로드하려면
https://downloadcenter.intel.com/ko/(으)로 이동하십시오.

Compatibilidad con sistemas operativos
El módulo informático Intel® tiene instalado uno de los siguientes sistemas operativos:
- Windows* 8.1 con Bing, 32 bits (STCK1A32WFCR)
- Ubuntu* 14.04 LTS 64 bits (STCK1A8LFCR)

Actualizaciones de BIOS y controladores
Para descargar las actualizaciones más recientes de BIOS y controladores, visite: http://downloadcenter.intel.com

Obsługa systemów operacyjnych
W urządzeniu Intel® Compute Stick jest zainstalowany jeden z następujących systemów operacyjnych:
- Windows* 8.1 z wyszukiwarką Bing, 32-bitowy (STCK1A32WFCR)
- Ubuntu* 14.04 LTS, 64-bitowy (STCK1A8LFCR)

Aktualizacje sterowników i systemu BIOS
Najnowsze sterowniki i aktualizacje systemu BIOS można pobrać z następującej strony: http://downloadcenter.intel.com

Systèmes d'exploitation pris en charge
Un des systèmes d'exploitation suivants est installé sur l'Intel® Compute Stick :
- Windows* 8.1 avec Bing, 32 bits (STCK1A32WFCR)
- Ubuntu* 14.04 LTS 64 bits (STCK1A8LFCR)

Mises à jour des pilotes et du BIOS
Pour télécharger les dernières mises à jour de pilotes et du BIOS, accédez à : http://downloadcenter.intel.com

Suporte para sistemas operacionais
O Intel® Compute Stick tem um dos seguintes sistemas operacionais instalados:
- Windows* 8.1 com Bing, 32 bits (STCK1A32WFCR)
- Ubuntu* 14.04 LTS 64 bits (STCK1A8LFCR)

Atualizações de driver e BIOS
Para baixar as mais recentes atualizações de drivers e BIOS, acesse: http://downloadcenter.intel.com

Product Support
For product support, go to: http://www.intel.com/ComputeStickSupport

有关产品支持，请访问：
http://support.intel.com/support/cn/motherboards/desktop/sb/CS-035371.htm

如需產品的技術支援，請造訪：
http://support.intel.com/support/tw/motherboards/desktop/sb/CS-035371.htm

Информацию о поддержке изделия можно найти здесь:
http://support.intel.com/support/ru/motherboards/desktop/sb/CS-035371.htm

Para obtener asistencia para productos, visite:
http://support.intel.com/support/sp/motherboards/desktop/sb/CS-035371.htm

Pour obtenir de l'assistance sur les produits, accédez à :
http://support.intel.com/support/fr/motherboards/desktop/sb/CS-035371.htm

Produktsupport finden Sie hier:
http://support.intel.com/support/de/motherboards/desktop/sb/CS-035371.htm

Per assistenza sul prodotto, andare all'indirizzo:
http://support.intel.com/support/it/motherboards/desktop/sb/CS-035371.htm

製品サポートについては、次の URL を参照してください。
http://support.intel.com/support/jp/motherboards/desktop/sb/CS-035371.htm

제품 지원을 보려면 다음으로 이동하십시오:
http://support.intel.com/support/kr/motherboards/desktop/sb/CS-035371.htm

Aby uzyskać wsparcie dla produktu, odwiedź stronę:
http://support.intel.com/support/motherboards/desktop/sb/CS-035371.htm

Para obter suporte ao produto, vá para:
http://support.intel.com/support/pt/motherboards/desktop/sb/CS-035371.htm

للحصول على دعم المنتج، تفضل بزيارة العنوان:
http://support.intel.com/support/motherboards/desktop/sb/CS-035371.htm

Unless it is mentioned in this Quick Start Guide, please do not try to repair your equipment. Always follow the instructions in this guide.

除非在此快速入门指南中提及，否则请勿尝试修理您的设备。
请始终遵照此指南的说明操作。

除非在本「快速入門指南」有所提及，否則請勿自行維修設備。
務必按照本指南說明的方法進行。

Если это не указано в руководстве по быстрому запуску, пожалуйста, не пытайтесь восстановить свое устройство. Всегда следуйте инструкциям этого руководства.

A menos que se mencione en la Guía de inicio rápido, por favor no intente reparar el equipo. Siempre siga las instrucciones de esta guía.

Sauf mention contraire dans ce guide de démarrage rapide, ne tentez pas de réparer votre équipement. Suivez toujours les instructions de ce guide.

Mit Ausnahme von spezifischen Anweisungen in dieser Kurzanleitung sollten Sie keine eigenständigen Reparaturen an den Geräten vornehmen. Befolgen Sie stets die hier enthaltenen Anleitungen.

Tentare di riparare l'attrezzatura solo se indicato in questa guida di avviamento rapido. Seguire sempre le istruzioni riportate in questa guida.

このクイック・スタート・ガイドに記載されていない限り、装置の修理を試みないでください。常にこのガイドの指示に従ってください。

빠른 시작 안내서에 언급되어 있지 않은 한 장비를 수리하려 시도하지 마십시오. 항상 이 안내서의 지침을 따르십시오.

Jeśli niniejsza skrócona instrukcja nie zawiera odpowiedniej wzmianki, prosimy nie podejmować prób naprawiania urządzenia. Należy przestrzegać wszystkich wskazówek zawartych w instrukcji.

A menos que mencionado neste Guia de Início Rápido, não tente consertar o seu equipamento. Siga sempre as instruções contidas neste guia.

رجاء عدم الإقدام على محاولة إصلاح معداتك ما لم يذكر ذلك في دليل البدء السريع هذا. اتبع التعليمات الواردة في هذا الدليل دوماً.

Regulatory Compliance Information

FCC Declaration of Conformity

This device complies with Part 15 of the FCC Rules. Operation is subject to the following two conditions:
(1) this device may not cause harmful interference, and (2) this device must accept any interference received, including interference that may cause undesired operation.

This equipment has been tested and found to comply with the limits for a Class B digital device, pursuant to part 15 of the FCC Rules. These limits are designed to provide reasonable protection against harmful interference in a residential installation. This equipment generates, uses, and can radiate radio frequency energy and, if not installed and used in accordance with the instructions, may cause harmful interference to radio communications. However, there is no guarantee that interference will not occur in a particular installation. If this equipment does cause harmful interference to radio or television reception, which can be determined by turning the equipment off and on, the user is encouraged to try to correct the interference by one or more of the following measures:

- Reorient or relocate the receiving antenna.
- Increase the separation between the equipment and receiver.
- Connect the equipment into an outlet on a circuit different from that to which the receiver is connected.
- Consult the dealer or an experienced radio/TV technician for help.

This device meets the government's requirements for exposure to radio waves.

This device is designed and manufactured not to exceed the emission limits for exposure to radio frequency (RF) energy set by the Federal Communications Commission of the U.S. Government, Industry Canada, and other national regulatory agencies.

The exposure standard employs a unit of measurement known as the Specific Absorption Rate, or SAR. The SAR limit set by the FCC is 1.095W/kg. Tests for SAR are conducted using standard operating positions accepted by the FCC with the device transmitting at its highest certified power level in all tested frequency bands. Although the SAR is determined at the highest certified power level, the actual SAR level of the device while operating can be well below the maximum value. This is because the device is designed to operate at multiple power levels so as to use only the power required to reach the network. In general, the closer you are to a wireless base station antenna, the lower the power output.

While there may be differences between the SAR levels of various devices and at various positions, they all meet the government requirement. Equipment Authorization has been granted to this model with all reported SAR levels evaluated as in compliance with the FCC RF exposure guidelines. SAR information on this device is on file with the FCC and can be found under the Display Grant section of www.fcc.gov/oet/ea/fccid after searching the FCC ID: **TX2–RTL8723BS**

Any special accessories needed for compliance must be specified in the instruction manual. Use only shielded and terminated cables to connect I/O devices to this equipment.

Any changes or modifications not expressly approved by Intel could void your authority to operate the equipment.

For questions related to the EMC performance of this product, contact:
Intel Corporation
Attn: Corporate Quality
2200 Mission College Blvd.
Santa Clara, CA 95054-1549
USA

Canadian Department of Communications Compliance Statement

This digital apparatus does not exceed the Class B limits for radio noise emissions from digital apparatus set out in the Radio Interference Regulations of the Canadian Department of Communications. This device complies with Industry Canada licence-exempt RSS standard(s). Operation is subject to the following two conditions: (1) this device may not cause interference, and (2) this device must accept any interference, including interference that may cause undesired operation of the device.

Le présent appareil numerique német pas de bruits radio électriques dépassant les limites applicables aux appareils numériques de la classe B prescrites dans le Réglement sur le broullage radioélectrique édicté par le ministére des Communications du Canada. Le présent appareil est conforme aux CNR d'Industrie Canada applicables aux appareils radio exempts de licence. L'exploitation est autorisée aux deux conditions suivantes : (1) l'appareil ne doit pas produire de brouillage, et (2) l'utilisateur de l'appareil doit accepter tout brouillage radioélectrique subi, même si le brouillage est susceptible d'en compromettre le fonctionnement.
IC: **6317A–RTL8723BS**

CE mark. Declaring compliance to all the applicable European Union (EU) directives. For CE mark related questions:

Intel Corporation
Attn: Corporate Quality
2200 Mission College Blvd.
Santa Clara, CA 95054-1549
USA

French SAR/DAS

Votre ordinateur tablette a un DAS: 1.095W/kg. Pour plus d'informations, voir le portail radiofréquences-sante-environnement: www.radiofrequences.gouv.fr

In the European Union, this symbol indicates that this product including battery must not be disposed of with household waste. It is your responsibility to hand it over to a designated collection point for the recycling of waste electrical and electronic equipment. For more information, please contact your local waste collection center or the point of purchase of this product.

Japan VCCI Statement

この装置は、情報処理装置等電波障害自主規制協議会（ＶＣＣＩ）の基準に基づくクラスＢ情報技術装置です。この装置は、家庭環境で使用することを目的としていますが、この装置がラジオやテレビジョン受信機に近接して使用されると、受信障害を引き起こすことがあります。
取扱説明書に従って正しい取り扱いをして下さい。

Special handling may apply. See www.dtsc.ca.gov/hazardouswaste/perchlorate. This notice is required by California Code of Regulations, Title 22, Division 4.5; Chapter 33: Best Management Practices for Perchlorate Materials.
This product/part includes a battery which contains Perchlorate material.

Safety and Caution Information

AC Power Adapter: Risk of electric shock, fire, or burn if using an AC adapter other than the one provided with this device. Indoor use only and in dry locations. Device must only be repaired by a professional. Do not open enclosure. The adapter is rated for use between 0˚C and 35˚C (32˚F and 95 ˚F). Connect only to a properly wired and grounded outlet. 5V, 2A.

Risk of explosion if the battery is replaced with an incorrect type. Batteries should be recycled where possible. Disposal of used batteries must be in accordance with local environmental regulations.

Failure to use the included Asian Power Devices, Model WB-10G05R Power Adapter shall violate regulatory compliance requirements and may expose the user to safety hazards.

Temperature: This device is intended for use in ambient temperatures between 0˚C and 35˚C (32˚F and 95˚F). Avoid using or storing next to heat sources, in direct sunlight, or outside the intended temperature ranges.

Medical: This device may interfere with the operation of some pacemakers, hearing aids or other medical devices. To reduce the risk, maintain a separation distance of 20 cm (8 inches) between the device and the medical device. Refer to the medical device for additional information.

Modify: Modification of the wireless solution, thermal solution, device components or enclosure may violate regulatory compliance requirements and may induce safety hazards.

Información sobre seguridad y precauciones

Adaptador de corriente CA: Existe riesgo de choque eléctrico, incendio o quemaduras si se |utiliza un adaptador CA que no sea el suministrado con este dispositivo. Uso en interiores y lugares secos solamente. El dispositivo sólo puede ser reparado por un profesional. No abra la carcasa. El adaptador está certificado para uso entre 0 ˚C y 35 ˚C (32 ˚F y 95 ˚F).
Conéctelo solamente a un tomacorriente debidamente cableado y con descarga a tierra. 5V, 2A.

Existe el riesgo de explosión si la batería se reemplaza con una incorrecta. Las baterías deben reciclarse, cuando sea posible. Debe desechar las baterías usadas según las regulaciones locales para proteger el medio ambiente.

No utilizar los dispositivos de alimentación incluidos para Asia, adaptador de alimentación modelo WB-10G05R, dará lugar a la violación de los requisitos de conformidad regulatoria y podría exponer al usuario a riesgos de seguridad.

Temperatura: Este dispositivo está destinado a usarse en temperaturas ambiente de entre 0 ˚C y 35 ˚C (32 ˚F y 95 ˚F). Evite usar o guardar el dispositivo junto a fuentes de calor, a la luz directa del sol o fuera de los rangos de temperatura indicados.

Uso médico: Este dispositivo puede interferir con el funcionamiento de algunos marcapasos, audífonos u otros dispositivos médicos. Para reducir el riesgo, mantenga una distancia de separación de 20 cm (8 pulgadas) entre el dispositivo y el dispositivo médico. Consulte la información del dispositivo médico para obtener más detalles.

Modificación: La modificación de la solución inalámbrica, la solución térmica, los componentes del dispositivo o la caja podrían violar los requisitos de conformidad regulatoria y podrían generar riesgos de seguridad.

安全性と注意事項

AC 電源アダプター：この機器に付属する AC アダプター以外の AC アダプターを使用すると、感電、火災、やけどの危険があります。室内での使用のみに限り、また湿気のない場所で使用してください。機器の修理は必ず専門業者に依頼してください。エンクロージャーを開けないでください。アダプターの使用温度範囲は 0˚C ～ 35˚C（32˚F ～ 95 ˚F）です。正しく配線されアースを取ったコンセントのみに接続してください。5V、2A。

異なる種類の電池を使用すると、爆発の危険があります。リサイクルが可能な地域であれば、電池をリサイクルしてください。使用後の電池を放棄する際には、地域の環境規制に従ってください。

同梱のアジア仕様の電源機器であるモデル WB-10G05R 電源アダプターを使用しないと、法規制への準拠の要件に違反し、ユーザーに危害が及ぶことがあります。

温度：この機器は、周囲温度 0˚C ～ 35˚C（32˚F ～ 95˚F）での使用を意図しています。熱源の近く、直射日光下、または意図された温度範囲外での使用または保存は避けてください。

医療機器：この機器は、ペースメーカー、補聴器その他の医療機器の操作を妨げる可能性があります。このリスクを減らすには、この機器と医療機器の距離を 20 cm（8 インチ）離してください。詳細については、医療機器の説明書を参照してください。

改造：ワイヤレス・ソリューション、熱ソリューション、デバイス・コンポーネントまたはエンクロージャーの改造は、法規制への準拠の要件に違反し、危害を与える可能性があります。

معلومات السلامة والحذر

محول طاقة التيار المتردد: يسبب استخدام محول تيار متردد خلاف المحول الوارد مع هذا الجهاز خطورة الصعق الكهربائي أو الاشتعال أو الحرق. لا يستخدم إلا داخل المباني وفي الأماكن الجافة. يحظر الإصلاح إلا بمعرفة متخصص. لا تفتح الغلاف الخارجي. المحول معتمد للتشغيل في درجات حرارة تتراوح بين صفر و53 درجة مئوية (32 و95 فهرنهايت).
لا يوصل إلا بمخرج جيد التوصيل والتأريض. 5 فولت، 2 أمبير.

يسبب استبدال البطارية بنوع غير صحيح خطورة الانفجار. ينبغي إعادة تدوير البطاريات ما أمكن ذلك. يجب أن يكون التخلص من البطاريات وفقاً للوائح البيئية المحلية.

يمثل عدم استخدام محول الطاقة Asian Power Devices، الطراز WB-10G05R مخالفة لمتطلبات الامتثال التنظيمية ومن شأنه تعريض سلامة المسخدم للخطر.

درجة الحرارة: المحول مصمم للاستخدام في درجات حرارة محيطة تتراوح بين صفر و35 درجة مئوية (32 و95 درجة فهرنهايت). تجنب الاستخدام أو التخزين قريبًا من مصادر حرارة أو في أشعة الشمس المباشرة أو خار ج نطاقات درجات الحرارة المصمم لها.

طبياً: قد يتداخل هذا الجهاز مع عمل بعض أجهزة تنظيم نبضات القلب أو مساعدات السمع أو غير ذلك من الأجهزة الطبية. للحد من احتمال حدوث ذلك، باعد بين الجهاز وبين الجهاز الطبي بمسافة لا تقل عن 20 سم (8 بوصة).
راجع الجهاز الطبي للحصول على مزيدٍ من المعلومات.

التعديل: من شأن تعديل الحل اللاسلكي أو الحل الحراري أو مكونات الجهاز أو الغلاف الخارجي أن يسبب انتهاكاً لمتطلبات الامتثال التنظيمية وأن يثير أخطارًا على السلامة.

安全警告信息

交流电源适配器：使用非随本设备提供的交流电源适配器会有触电、火灾或灼伤的风险。仅适用于室内和干燥的环境。设备须仅由专业人员修理。不要打开外壳。
适配器的规定适用温度为 0˚ C 到 35˚ C（32˚ F 到 95˚ F）之间。
仅连接到正确连线和接地的电源插座。5V、2A。

以不正确类型的电池更换会有爆炸的风险。应尽可能回收使用电池。
废弃的电池必须按照本地的环境法规处理。

不使用随附的亚洲电源设备（型号 WB-10G05R 电源适配器）将违反合规要求，并会导致用户面临安全隐患。

温度：此设备旨在 0˚ C 到 35˚ C（32˚ F 到 95˚ F）之间的环境温度中使用。
避免在热源附近、阳光直射下或在指定温度范围之外使用或存储。

医疗设备：此设备可能会对某些起搏器，助听器或其他医疗设备的操作造成干扰。
为降低此风险，请在此设备和医疗设备之间保持 20 厘米（8 英寸）的间隔距离。
请参阅医疗设备的说明以了解更多信息。

修改：对无线解决方案、散热方案、设备组件或外壳进行修改可能会违反合规要求，并导致安全隐患。

Information sur la sécurité et consignes de prudence

Bloc d'alimentation secteur : toute utilisation d'un bloc d'alimentation secteur autre que celui qui est fourni avec l'appareil risque de provoquer des chocs électriques, incendies ou brûlures. N'utilisez qu'à l'intérieur et dans des endroits secs. L'appareil doit être réparé exclusivement par un professionnel. N'ouvrez pas le boîtier. Le bloc d'alimentation doit être utilisé entre 0 ˚C et 35 ˚C (32 ˚F et 95 ˚F). Branchez-le uniquement à une prise correctement câblée et mise à la terre. 5 V, 2 A.

Risque d'explosion si la batterie est remplacée par une batterie de type incorrect. Les batteries doivent être recyclées dans la mesure du possible. La mise au rebut des batteries usagées doit être réalisée conformément aux réglementations environnementales.

Tout manquement à l'utilisation de dispositifs d'alimentation asiatiques, bloc d'alimentation modèle WB-10G05R constitue une violation des exigences de conformité à la réglementation et peut mettre en danger l'utilisateur.

Température : cet appareil est prévu pour être utilisé à une température ambiante située entre 0 ˚C et 35 ˚C (32 ˚F et 95 ˚F). Évitez de l'utiliser ou de l'entreposer à proximité de sources de chaleur, à la lumière directe du soleil ou hors de la plage de températures prévue.

Appareils médicaux : il est possible que cet appareil affecte le fonctionnement de certains stimulateurs cardiaques, appareils auditifs ou autres instruments médicaux. Pour réduire les risques, maintenez une distance de séparation de 20 cm (8 pouces) entre l'appareil et l'appareil médical. Reportez-vous à la documentation de l'instrument médical pour davantage d'informations.

Modification : Toute modification de la solution sans fil, de la solution thermique, des composants de l'appareil ou du boîtier peut contrevenir à la réglementation et présenter des risques d'accident.

안전 및 주의 정보

AC 전원 어댑터: 이 장치와 함께 제공된 AC 어댑터 이외의 제품을 사용하면 감전, 화재 또는 화상의 위험이 있습니다. 실내에서만 사용하고 건조한 장소에서 사용하십시오. 장치는 반드시 전문가가 수리해야 합니다. 엔클로저를 열지 마십시오. 어댑터는 0 ˚C ~ 35 ˚C (32 ˚F ~ 95 ˚F) 사이 온도에서 사용하도록 설계되어 있습니다. 올바로 배선되고 접지된 소켓에만 연결하십시오. 5V, 2A.

잘못된 유형의 배터리를 사용하면 폭발의 위험이 있습니다. 가능한 한 배터리는 재활용해 주십시오. 배터리 폐기 시 현지 환경 규정을 준수해야 합니다.

포함된 Asian Power Devices, Model WB-10G05R Power Adapter를 사용하지 않으면 규정 준수 요건을 위반하게 되며 사용자가 안전 위험에 노출될 수 있습니다.

온도: 이 장치는 0 ˚C ~ 35 ˚C (32 ˚F ~ 95 ˚F) 사이 온도에서 사용하도록 설계되어 있습니다. 열원 부근, 직사광선 아래 또는 본래의 온도 범위를 벗어나 사용하거나 보관하지 마십시오.

의료: 이 장치는 심박기, 보청기 또는 기타 의료 장비에 간섭을 유발할 수 있습니다. 위험을 줄이기 위해, 장치와 의료 장비 사이 거리를 20 cm (8인치) 가량 유지해 주십시오. 추가 정보는 의료 장비 설명서를 참조하십시오.

수정: 무선 솔루션, 열 솔루션, 장치 구성 요소 또는 엔클로저를 개조하면 규정 준수 요건을 위반하게 되며 안전 위험이 유발될 수 있습니다.

安全與注意資訊

AC 電源變壓器：使用不是本裝置隨附的變壓器，可能有觸電、起火或燒傷的風險。
僅限室內使用，而且必須在乾燥的地點。 裝置必須由專業人員修復。 請勿打開外殼。
變壓器額定使用溫度在 0 ˚C 與 35 ˚C (32 ˚F 與 95 ˚F) 之間。
僅限連接到正確接線並接地的插座。 5V，2A。

倘若更換電池的類型不正確，可能有爆炸的風險。 電池應該盡可能回收。
處理廢棄電池的方式，必須符合當地環境政策法規。

倘若未能使用隨附的 Asian Power Devices (亞源科技) 型號 WB-10G05R 變壓器，將會違反法規要求，而且可能對使用者造成安全危害。

溫度：本裝置適合在 0 ˚C 到 35 ˚C (32 ˚F 到 95 ˚F) 的環境溫度下使用。
使用或存放，請避免在熱源旁邊、在陽光直射下，或是超出設計溫度範圍。

醫療：本裝置可能會干擾某些心律調節器、助聽器或其他醫療裝置的作業。
為了降低風險，在本裝置與醫療裝置之間，請保持至少 20 公分 **(8** 吋**)** 的距離。
如需更多資訊，請參閱醫療裝置的說明。

修改：修改無線通訊解決方案、散熱解決方案、裝置元件或外殼，可能會違反法規要求，而且可能會導致安全危害。

Sicherheits- und Warnhinweise

Netzstromadapter: Es besteht das Risiko des Stromschlags oder der Brand- oder Verbrennungsgefahr, wenn ein anderer als der im Lieferumfang des Geräts enthaltene Netzstromadapter eingesetzt wird. Nur zum Einsatz in Gebäuden und in trockenen Umgebungen. Das Gerät darf nur von einem befugten Techniker repariert werden. Gehäuse nicht öffnen. Der Adapter ist zur Verwendung bei Temperaturen zwischen 0 ˚C und 35 ˚C vorgesehen. Nur an eine ordnungsgemäß verkabelte und geerdete Steckdose anschließen. 5 V, 2 A.

Es besteht ein Explosionsrisiko, wenn der Akku durch einen unsachgemäßen Akkutypen ersetzt wird. Akkus sollten soweit möglich zum Recycling abgegeben werden. Bei der Entsorgung verbrauchter Akkus sind alle geltenden örtlichen Umweltschutzvorschriften zu beachten.

Die Nichtverwendung des im Lieferumfang enthaltenen Netzstromadapters Modell WB-10G05R von Asian Power Devices gilt als Verstoß gegen die behördlichen Compliance-Vorschriften und kann eine Gefährdung des Anwenders darstellen.

Temperatur: Dieses Gerät ist zur Verwendung bei Umgebungstemperaturen zwischen 0 ˚C und 35 ˚C vorgesehen. Vermeiden Sie die Verwendung oder Lagerung in der Nähe von Heizquellen, in direkter Sonnenbestrahlung oder in Umgebungen mit Temperaturen außerhalb der vorgesehenen Werte.

Medizinisch: Das Gerät kann Interferenzen im Betrieb von bestimmten Herzschrittmachern, Hörgeräten oder anderen medizinischen Geräten verursachen. Zur Risikominderung sollte ein Abstand von 20 cm zwischen dem Gerät und dem medizinischen Gerät eingehalten werden. Weitere Informationen können Sie den Anleitungen zum medizinischen Gerät entnehmen.

Änderungen: Eine Änderung der Wireless-Lösung, der Kühlungslösung, der Gerätekomponenten oder des Gehäuses kann gegen die Compliance-Vorschriften verstoßen und eine Gefährdung herbeiführen.

Informacje i ostrzeżenia dotyczące bezpieczeństwa

Zasilacz sieciowy: Ryzyko porażenia prądem elektrycznym, pożaru lub poparzenia w przypadku stosowania zasilacza innego niż dostarczony z urządzeniem. Do użytku wyłącznie wewnątrz pomieszczeń i w suchych miejscach. Urządzenie może naprawiać wyłącznie specjalista. Nie otwierać obudowy. Znamionowy zakres temperatur pracy zasilacza wynosi od 0°C do 35°C (od 32˚F do 95˚F). Podłączać wyłącznie do gniazda z odpowiednim okablowaniem i uziemieniem. 5 V, 2 A.

Ryzyko wybuchu w przypadku wymiany baterii na baterię niewłaściwego typu. W miarę możliwości baterie należy oddawać do recyklingu. Zużytych baterii należy pozbywać się zgodnie z lokalnymi przepisami o ochronie środowiska.

Nieskorzystanie z dostarczonego zasilacza Asian Power Devices, model WB-10G05R, spowoduje naruszenie wymogów dotyczących zgodności z przepisami i może narazić użytkownika na niebezpieczeństwo.

Temperatura: To urządzenie jest przeznaczone do pracy w temperaturze otoczenia od 0˚C do 35˚C (od 32˚F do 95˚F). Nie należy używać ani przechowywać go w pobliżu źródeł ciepła, w bezpośrednim świetle słonecznym ani w temperaturze przekraczającej znamionowy zakres temperatur pracy.

Urządzenia medyczne: To urządzenie może zakłócać pracę niektórych rozruszników serca, aparatów słuchowych i innych urządzeń medycznych. W celu ograniczenia ryzyka należy zachować odległość 20 cm (8 cali) między tym urządzeniem a stosowanym urządzeniem medycznym. Dodatkowe informacje można znaleźć w dokumentacji urządzenia medycznego.

Modyfikacja: Modyfikacja rozwiązania bezprzewodowego, rozwiązania termicznego, elementów urządzenia lub obudowy może naruszyć wymogi dotyczące zgodności z przepisami i spowodować zagrożenie bezpieczeństwa.

Информация о безопасности и предупреждения

Блок питания переменного тока. Опасайтесь поражения электрическим током, возгорания или ожога при использовании блока питания, отличного от того, который входит в комплект поставки данного устройства. Он предназначен только для использования внутри помещений в сухих условиях. Ремонт устройства должен выполняться только профессионалом. Не открывайте корпус. Адаптер предназначен для использования при температурах от 0˚C до 35˚C (32˚F - 95 ˚F). Подключайте его только к правильно присоединенной и заземленной розетке. 5 В, 2 А.

Существует риск взрыва при использовании неправильного типа батареи. Утилизация батарей должна быть выполнена в любом, предназначенном для этого месте. Утилизация использованных батарей должна проводиться в соответствии с региональными нормативами охраны окружающей среды.

Отказ от использования блоков питания Asian Power Devices, а именно адаптера питания модели WB-10G05R, приведет к нарушению нормативных требований соответствия и может подвергнуть пользователя опасности.

Температура. Устройство предназначено для использования при окружающих температурах от 0˚C до 35˚C (32˚F - 95˚F). Избегайте использования или хранения устройства рядом с источниками тепла, в области действия прямых солнечных лучей или за пределами указанного диапазона температур.

Воздействие на медицинские устройства. Это устройство может оказывать влияние на работу некоторых кардиостимуляторов, слуховых аппаратов или других медицинских устройств. Чтобы уменьшить риск такого влияния, сохраняйте минимальное расстояние, которое составляет 20 см. (8 дюймов) между данным и медицинским устройством. Дополнительную информацию можно найти в техническом описании медицинского устройства.

Модификации. Модификация беспроводного решения, компонентов устройства или его корпуса может привести к нарушению нормативных требований соответствия и создать угрозу безопасности.

Informazioni di avvertenza e sulla sicurezza

Adattatore di alimentazione CA: se si usa un adattatore CA diverso da quello fornito con il dispositivo, si corre il rischio di causare scosse elettriche, incendi o ustioni. Utilizzare esclusivamente in ambienti interni e asciutti. Il dispositivo deve essere riparato solo da professionisti. Non aprire l'enclosure. L'adattatore è classificato per l'uso con temperature comprese tra 0˚C e 35˚C. Collegarlo solo a una presa che sia correttamente collegata e dotata di messa a terra. 5V, 2A.

Se la batteria è sostituita con una di tipo non corretto si corre il rischio di causare un'esplosione. Le batterie devono essere riciclate, se possibile. Lo smaltimento delle batterie usate deve essere effettuato conformemente alla normativa ambientale locale.

Il mancato uso dell'adattatore di alimentazione incluso, modello FSP065-REB di Asian Power Devices, costituisce una violazione dei requisiti di conformità legali e può esporre l'utente a pericoli per la sicurezza.

Temperatura: questo dispositivo è destinato all'uso con temperatura ambiente compresa tra 0˚C e 35˚C. Evitare di utilizzare o conservare il dispositivo accanto a fonti di calore, sotto la luce diretta del sole o in ambienti con temperature esterne all'intervallo delle temperature previste.

Settore medico: questo dispositivo può interferire con il funzionamento di alcuni pacemaker, apparecchi acustici o altri dispositivi medici. Per ridurre il rischio, mantenere il dispositivo a una distanza di 20 cm dal dispositivo medico. Per ulteriori informazioni fare riferimento al dispositivo medico.

Modifica: la modifica della soluzione wireless, della soluzione termica, dei componenti o dell'enclosure del dispositivo può causare la violazione dei requisiti di conformità con le normative e creare pericoli per la sicurezza.

Informações sobre segurança e precauções

Adaptador de força de CA: Há risco de choque elétrico, incêndio ou queimadura se for usado um adaptador de CA diferente do que é fornecido junto com este dispositivo. Usar somente em ambiente fechado e em local seco. O dispositivo só pode ser reparado por um profissional. Não abrir o compartimento. O adaptador está classificado para uso entre 0˚C e 35˚C (32˚F e 95 ˚F). Conectar somente a uma tomada adequadamente instalada e aterrada. 5V, 2A.

Risco de explosão se for utilizada uma bateria de tipo incorreto. Onde for possível, as baterias devem ser recicladas. O descarte das baterias usadas deve ocorrer de acordo com os regulamentos ambientais da localidade.

A inobservância em usar os Dispositivos de Força Asiáticos incluídos, o Adaptador de Força Modelo WB-10G05R deve violar os Requisitos de Conformidade Normativos e pode expor o usuário a riscos de segurança.

Temperatura: este dispositivo se destina ao uso em temperaturas ambiente entre 0˚C e 35˚C (-32˚F e 95 ˚F). Não deve ser usado ou armazenado próximo a fontes de calor, tais como luz direta do sol, ou fora das faixas de temperatura designadas.

Equipamentos médicos: este dispositivo pode interferir na operação de alguns marca-passos, aparelhos auditivos ou outros dispositivos médicos. Para reduzir o risco, mantenha uma distância de 20 cm (8 polegadas) entre o dispositivo e o equipamento médico. Consulte as instruções do dispositivo médico para obter informações adicionais.

Modificação: a modificação de uma solução sem fio, solução termal, componentes ou compartimento do dispositivo podem violar os requisitos de conformidade normativos e provocar perigos à segurança.

Disclaimer

INFORMATION IN THIS DOCUMENT IS PROVIDED IN CONNECTION WITH INTEL® PRODUCTS. NO LICENSE, EXPRESS OR IMPLIED, BY ESTOPPEL OR OTHERWISE, TO ANY INTELLECTUAL PROPERTY RIGHTS IS GRANTED BY THIS DOCUMENT. EXCEPT AS PROVIDED IN INTEL'S TERMS AND CONDITIONS OF SALE FOR SUCH PRODUCTS, INTEL ASSUMES NO LIABILITY WHATSOEVER, AND INTEL DISCLAIMS ANY EXPRESS OR IMPLIED WARRANTY, RELATING TO SALE AND/OR USE OF INTEL PRODUCTS INCLUDING LIABILITY OR WARRANTIES RELATING TO FITNESS FOR A PARTICULAR PURPOSE, MERCHANTABILITY, OR INFRINGEMENT OF ANY PATENT, COPYRIGHT OR OTHER INTELLECTUAL PROPERTY RIGHT.

Intel products are not intended for use in medical, life saving, or life sustaining applications. Intel may make changes to specifications and product descriptions at any time, without notice.
Intel products may contain design defects or errors known as errata which may cause the product to deviate from published specifications. Current characterized errata are available on request.

Intel, the Intel logo, Intel Atom, and Intel Inside are trademarks of Intel Corporation in the United States and/or other countries.

* Other names and brands may be claimed as the property of others.
Copyright © 2015, Intel Corporation. All rights reserved.