CL3800

Short Depth 18.5” USB HDMI DVI VGA Dual Rail LCD Console Quick Start Guide

© Copyright 2019 ATEN® International Co., Ltd.
ATEN and the ATEN logo are trademarks of ATEN International Co., Ltd. All rights reserved. All other trademarks are the property of their respective owners.

This product is RoHS compliant.

Part No. PAPE-1223-L11G Printing Date: 01/2019

Package Contents

1 CL3800 LCD KVM Console with Standard Rack Mounting Kit
1 USB HDMI KVM Cable
1 Firmware Upgrade Cable
1 Power Cord
2 L Brackets
1 User Instructions

A Hardware Review

Front View

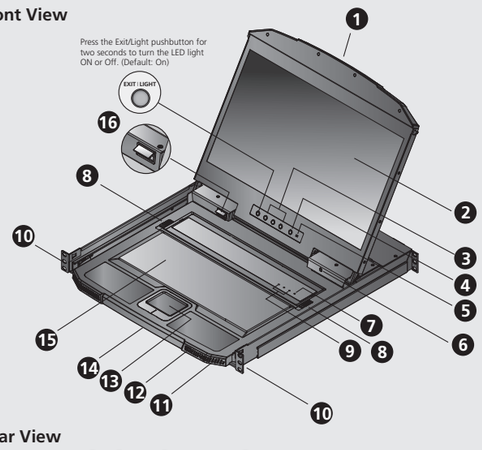

Rear View

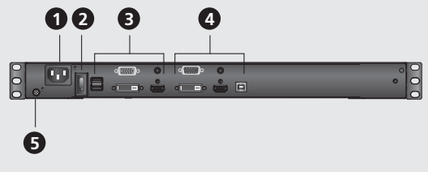

B Standard Rack Mounting

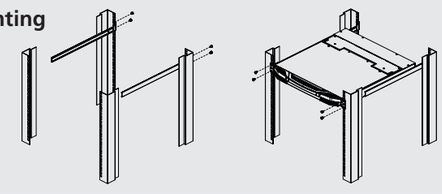

C Attach Cables

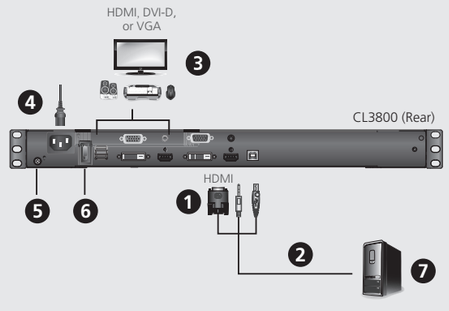

D Operation

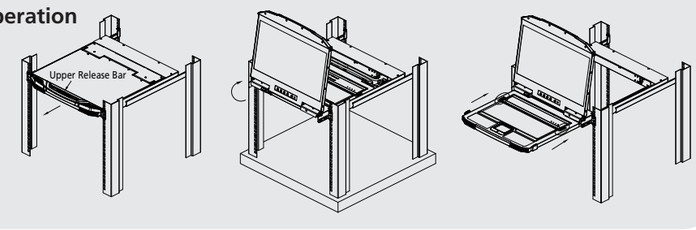

Support and Documentation Notice

All information, documentation, firmware, software utilities, and specifications contained in this package are subject to change without prior notification by the manufacturer.
To reduce the environmental impact of our products, ATEN documentation and software can be found online at
http://www.aten.com/download/

Technical Support

www.aten.com/support

Scan for more information

EMC Information

FEDERAL COMMUNICATIONS COMMISSION INTERFERENCE STATEMENT:
This equipment has been tested and found to comply with the limits for a Class A digital device, pursuant to Part 15 of the FCC Rules. These limits are designed to provide reasonable protection against harmful interference when the equipment is operated in a commercial environment. This equipment generates, uses, and can radiate radio frequency energy and, if not installed and used in accordance with the instruction manual, may cause harmful interference to radio communications. Operation of this equipment in a residential area is likely to cause harmful interference in which case the user will be required to correct the interference at his own expense.
FCC Caution: Any changes or modifications not expressly approved by the party responsible for compliance could void the user’s authority to operate this equipment.
Warning: Operation of this equipment in a residential environment could cause radio interference.

This device complies with Part 15 of the FCC Rules. Operation is subject to the following two conditions:(1) this device mat not cause harmful interference, and(2) this device must accept any interference received, including interference that may cause undesired operation.

이 기기는 업무용(A급) 전자파적합기기로서 판매자 또는 사용자는 이 점을 주의하시기 바라며, 가정외의 지역에서 사용하는 것을 목적으로 합니다.

A Hardware Review

Front View

1. Upper Handle with Release Bar
2. LCD Module
3. LCD Controls
4. LCD On / Off Button
5. Firmware Upgrade Switch
6. Firmware Upgrade Port
7. Reset Switch
8. Keyboard Module Releases
9. Lock LEDs
10. Rack Mounting Tabs
11. Power LED
12. USB Port
13. Touchpad
14. Bottom Handle
15. Keyboard Module
16. LED Illumination Light

Rear View

1. Power Socket
2. Power Switch
3. External Console Section
4. KVM Port Section to CPU
5. Grounding Terminal

Hardware Installation

B Standard Rack Mounting

1. Attach the left and right mounting brackets to the back of the rack, placing screws in the tabs to secure them in place.
2. Two people insert the CL3800, by sliding its left and right side bars into the mounting brackets. The brackets hold the weight of the CL3800 while you place screws in the front tabs to secure the module to the front of the rack.

Note: 1. Allow at least 5.1 cm on each side for proper ventilation, and at least 12.7 cm at the back for the power cord and cable clearance.
2. Download the user manual from our website for detailed instructions on Optional Rack Mounting (2 L Brackets provided in the Package Contents are used): www.aten.com

C Attach Cables

1. Attach your KVM cable to the CPU section of the CL3800.
2. Attach the other end of your KVM cable to a computer.
3. If you are installing an external console, plug your keyboard, monitor, mouse and speakers (microphone not supported) into their respective ports on the Console Section of the CL3800.

Note: Only one video signal (HDMI, DVI-D, or VGA) can be displayed at a time.

4. Attach the CL3800’s power cord and plug into a power source.
5. Use the grounding wire to connect the CL3800’s grounding terminal to a suitable grounded object.
6. Turn on the Power Switch of the CL3800.
7. Power on the computer.

D Operation

Opening/Closing the Console

1. Use the Upper Release Bar Handle to pull the LCD Module straight out.
2. Pulling, slide the LCD Module out until it clicks in place.
3. Raise the LCD Module all the way back to expose the LCD screen.
4. Use the Bottom Handle to pull the Keyboard Module straight out unit it clicks in place.
5. To independently retract the keyboard into the rack, slide both Keyboard Module Releases and push the Keyboard Module all the way in.
6. Slide the keyboard in until it's completely inserted into the rack.
7. To close the LCD screen, lower the LCD Module until it lies flat and slide it back in.

Hotkeys

Press the keys in sequence – one key at a time, first [Ctrl], then [Alt], then [Shift], etc.

Combination	Action
[Ctrl] [Alt] [Shift] [P] [C] [Enter]	To select normal mode (PC, etc.).
[Ctrl] [Alt] [Shift] [M] [A] [C] [Enter]	To select Mac.
[Ctrl] [Alt] [Shift] [S] [U] [N] [Enter]	To select SUN.
[Ctrl] [Alt] [Shift] [u] [p] [g] [r] [a] [d] [e] [Enter]	Activates the Firmware Upgrade Mode. **Note:** This Hotkey sequence only works when the Firmware Upgrade Recovery Switch is in the normal position.
[Ctrl] [Alt] [Shift] [L] [Enter]	Enable Local (LED-backlit LCD) console; disable Remote (external) console.
[Ctrl] [Alt] [Shift] [R] [Enter]	Enable Remote (external) console; disable Local (LED-backlit LCD) console.
[Ctrl] [Alt] [Shift] [L] [R] [Enter] or [Ctrl] [Alt] [Shift] [R] [L] [Enter]	Enable both consoles (default).
[Ctrl] [Alt] [Shift] [U] [M] [Enter]	Configures the front USB Port to mouse mode (Mouse functionality is immediately enabled upon switching to USB mouse mode).
[Ctrl] [Alt] [Shift] [U] [P] [Enter]	Configures the front USB Port to USB peripheral mode.

A Présentation du matériel

Vue de devant

1. Poignée supérieure avec barre de déblocage
2. Module LCD
3. Commandes LCD
4. Bouton Marche / Arrêt LCD
5. Commutateur de mise à niveau du microprogramme
6. Port de mise à niveau du microprogramme
7. Bouton de réinitialisation
8. Versions du module clavier
9. Verrouiller les LED
10. Onglets de montage en rack
11. LED d'alimentation
12. Port USB
13. Pavé tactile
14. Poignée inférieure
15. Module de clavier
16. Lumière d'illumination de LED

Vue de derrière

1. Prise d'alimentation
2. Bouton d'alimentation
3. Section de console externe
4. Section de port KVM sur le CPU
5. Borne de terre

Installation matérielle

B Montage en rack standard

1. Fixez les supports de montage gauche et droit à l'arrière du rack, en plaçant des vis dans les languettes pour les maintenir en place.
2. Deux personnes insèrent le CL3800 en faisant glisser ses barres latérales gauche et droite dans les supports de montage. Les supports tiennent le poids du CL3800 pendant que vous placez les vis dans les languettes avant pour fixer le module à l'avant du rack.

Remarque : 1. Laissez au moins 5,1 cm de chaque côté pour permettre une ventilation adéquate et au moins 12,7 cm à l'arrière pour le cordon d'alimentation et les câbles.
2. Téléchargez le manuel de l'utilisateur depuis notre site Web pour des instructions détaillées sur le Montage en rack facultatif (2 supports L fournies dans le contenu de l’emballage sont utilisées) : www.aten.com

C Connecter les câbles

1. Connectez votre câble KVM à la section CPU du CL3800.
2. Connectez l'autre extrémité de votre câble KVM à un ordinateur.
3. Si vous installez une console externe, branchez le clavier, le moniteur, la souris et les haut-parleurs (microphone non pris en charge) dans leurs ports respectifs sur la section Console du CL3800.
Remarque : Un seul signal vidéo (HDMI, DVI-D ou VGA) peut être affiché à la fois.
4. Connectez le cordon d'alimentation du CL3800 et branchez-le à une source d'alimentation.
5. Utilisez le fil de mise à la terre pour raccorder la borne de mise à la terre du CL3800 à un objet relié à une terre appropriée.
6. Mettez l'interrupteur d'alimentation du CL3800 sur marche.
7. Allumez l'ordinateur.

D Fonctionnement

Ouverture/fermeture de la console

1. Utilisez la poignée de la barre de déblocage supérieure pour tirer le module LCD directement vers l'extérieur.
2. En tirant, faites glisser le module LCD vers l'extérieur jusqu'à ce qu'il s'enclenche.
3. Soulevez complètement le module LCD pour exposer l'écran LCD.
4. Utilisez la poignée inférieure pour tirer le module de clavier directement hors de l'unité sur laquelle il s'enclenche.
5. Pour rétracter séparément le clavier dans le rack, faites glisser les deux touches de déblocage du module de clavier et poussez le module de clavier à fond.
6. Faites glisser le clavier jusqu'à ce qu'il soit complètement inséré dans le rack.
7. Pour fermer l'écran LCD, abaissez le module LCD pour le mettre à plat et faire-le glisser vers l'intérieur.

Touches de raccourci

Appuyez sur les touches dans l'ordre - une touche à la fois, d'abord [Ctrl], puis [Alt], puis [Maj], etc.

Combinaison	Action
[Ctrl] [Alt] [Maj] [P] [C] [Entrée]	Pour sélectionner le mode normal (PC, etc.).
[Ctrl] [Alt] [Maj] [M] [A] [C] [Entrée]	Pour sélectionner Mac
[Ctrl] [Alt] [Maj] [S] [U] [N] [Entrée]	Pour sélectionner SUN
[Ctrl] [Alt] [Maj] [u] [p] [g] [r] [a] [d] [e] [Entrée]	Active le mode de mise à niveau du microprogramme. **Remarque :** Cette séquence de raccourcis clavier ne fonctionne que lorsque le commutateur de récupération de mise à niveau du microprogramme est en position normale.
[Ctrl] [Alt] [Maj] [L] [Entrée]	Activer la console locale (LCD rétro-éclairé par LED) ; Désactiver la console distante (externe).
[Ctrl] [Alt] [Maj] [R] [Entrée]	Activer la console distante (externe) Désactiver la console locale (LCD rétro-éclairé par LED).
[Ctrl] [Alt] [Maj] [L] [R] [Entrée] ou [Ctrl] [Alt] [Maj] [R] [L] [Entrée]	Activer les deux consoles (par défaut).
[Ctrl] [Alt] [Maj] [U] [M] [Entrée]	Configure le port USB avant en mode souris (La fonctionnalité de la souris est immédiatement activée lors du passage en mode souris USB).
[Ctrl] [Alt] [Maj] [U] [P] [Entrée]	Configure le port USB avant en mode périphérique USB.

A Hardware Übersicht

Ansicht von vorne

1. Oberer Handgriff mit Entriegelungsleiste
2. LCD-Modul
3. LCD-Bedienelemente
4. LCD Ein/Aus-Taste
5. Schalter für Firmware-Aktualisierung
6. Port für Firmware-Aktualisierung
7. Schalter zum Zurücksetzen
8. Tastaturmodul-Freigaben
9. LEDs sperren
10. Rack-Montage Laschen
11. Betriebsanzeige-LED
12. USB-Port
13. Touchpad
14. Unterer Handgriff
15. Tastaturmodul
16. LED-Lampe

Ansicht von hinten

1. Netzeingangsbuchse
2. Ein-/Ausschalter
3. Externer Konsolenabschnitt
4. KVM Port Abschnitt zu CPU
5. Erdungsklemme

Hardwareinstallation

B Standard Rackmontage

1. Bringen Sie die linken und rechten Befestigungswinkel an der Rückseite des Racks an und befestigen Sie sie mit Schrauben in den Laschen.
2. Zwei Personen setzen den CL3800 ein, indem sie seine linken und rechten Seitenschienen in die Halterungen schieben. Die Halterungen halten das Gewicht des CL3800, während Sie Schrauben in die vorderen Laschen stecken, um das Modul an der Vorderseite des Racks zu befestigen.

Hinweis: 1. Lassen Sie auf jeder Seite mindestens 5,1 cm für eine gute Belüftung und auf der Rückseite mindestens 12,7 cm für das Netzkabel und den Kabelabstand.
2. Laden Sie das Benutzerhandbuch von unserer Webseite herunter, um detaillierte Anweisungen zur optionalen Rackmontage zu erhalten (es werden 2 L-Halterungen verwendet, die im Lieferumfang enthalten sind): www.aten.com

C Kabel anbringen

1. Verbinden Sie Ihr KVM-Kabel mit dem CPU-Bereich des CL3800.
2. Schließen Sie das andere Ende des KVM-Kabels an einen Computer an.
3. Wenn Sie eine externe Konsole installieren, schließen Sie Tastatur, Monitor, Maus und Lautsprecher (Mikrofon nicht unterstützt) an die entsprechenden Ports im Konsolenbereich des CL3800 an.
Hinweis: Es kann immer nur ein Videosignal (HDMI, DVI-D oder VGA) gleichzeitig angezeigt werden.
4. Schließen Sie das Netzkabel des CL3800 an und schließen Sie es an eine Stromquelle an.
5. Verbinden Sie die Erdungsklemme des CL3800 über ein Erdungskabel mit einem geeigneten geerdeten Objekt.
6. Schalten Sie den Netzschalter des CL3800 ein.
7. Schalten Sie den Computer ein.

D Bedienung

Öffnen/Schließen der Konsole

1. Ziehen Sie das LCD-Modul mit dem oberen Entriegelungsgriff gerade heraus.
2. Ziehen Sie das LCD-Modul heraus, bis es einrastet.
3. Heben Sie das LCD-Modul bis zum Anschlag an, um den LCD-Bildschirm freizulegen.
4. Verwenden Sie den unteren Griff, um das Tastaturmodul gerade herauszuziehen.
5. Um die Tastatur unabhängig voneinander in das Rack einzuziehen, schieben Sie die beiden Tastaturmodul-Auslöser und schieben Sie das Tastaturmodul ganz hinein.
6. Schieben Sie die Tastatur ein, bis sie vollständig in das Rack eingesetzt ist.
7. Um den LCD-Bildschirm zu schließen, senken Sie das LCD-Modul, bis es flach liegt, und schieben Sie es wieder ein.

Direkttasten

Drücken Sie die Tasten nacheinander - eine Taste nach der anderen, zuerst [Strg], dann [Alt], dann [Shift], usw.

Kombination	Aktion
[Strg] [Alt] [Shift] [P] [C] [Enter]	Zur Auswahl des Normalmodus (PC, usw.).
[Strg] [Alt] [Shift] [M] [A] [C] [Enter]	Zur Auswahl eines Mac
[Strg] [Alt] [Shift] [S] [U] [N] [Enter]	Zur Auswahl eines SUN
[Strg] [Alt] [Shift] [u] [p] [g] [r] [a] [d] [e] [Enter]	Aktiviert den Firmware Upgrade Modus. **Hinweis:** Diese Direkttasten-Sequenz funktioniert nur, wenn sich der Schalter für die Firmware-Aktualisierungswiederherstellung in der Normalposition befindet.
[Strg] [Alt] [Shift] [L] [Enter]	Lokale (LED-hintergrundbeleuchtete LCD) Konsole aktivieren; Remote (externe) Konsole deaktivieren.
[Strg] [Alt] [Shift] [R] [Enter]	Remote (externe) Konsole aktivieren Lokale (LED-hintergrundbeleuchtete LCD) Konsole deaktivieren.
[Strg] [Alt] [Shift] [L] [R] [Enter] oder [Strg] [Alt] [Shift] [R] [L] [Enter]	Beide Konsolen aktivieren (Standard).
[Strg] [Alt] [Shift] [U] [M] [Enter]	Konfiguriert den frontseitigen USB-Port für den Mausmodus (Die Mausfunktionalität wird sofort nach dem Umschalten in den USB-Mausmodus aktiviert).
[Strg] [Alt] [Shift] [U] [P] [Enter]	Konfiguriert den frontseitigen USB-Anschluss für den USB-Peripheriemodus.

A Revisión del hardware

Vista frontal

1. Asa superior con barra de liberación
2. Módulo LCD
3. Controles LCD
4. Botón de encendido/apagado de LCD
5. Interruptor de actualización de firmware
6. Puerto de actualización de firmware
7. Interruptor de reseteo
8. Versiones del módulo de teclado
9. LEDs de bloqueo
10. Pestañas de montaje en bastidor
11. LED de alimentación
12. Puerto USB
13. Panel táctil
14. Asa inferior
15. Módulo de teclado
16. Luz de iluminación LED

Vista posterior

1. Entrada de alimentación
2. Interruptor de alimentación
3. Sección de consola externa
4. Sección del puerto KVM a CPU
5. Terminal de toma de tierra

Instalación de hardware

B Montaje en bastidor estándar

1. Fije los soportes de montaje izquierdo y derecho a la parte posterior del bastidor, colocando los tornillos en las pestañas para asegurarlos en su lugar.
2. Dos personas deben insertar el CL3800, deslizando sus barras laterales izquierda y derecha en los soportes de montaje. Los soportes mantendrán el peso del CL3800 mientras coloca los tornillos en las pestañas frontales para asegurar el módulo en la parte frontal del bastidor.

Nota: 1. Deje al menos 5,1cm a cada lado para una ventilación adecuada y al menos 12,7cm en la parte posterior para el cordón de alimentación y la separación del cable.
2. Descargue el manual del usuario de nuestro sitio web para obtener instrucciones detalladas sobre el Montaje en rack opcional (se utilizan los dos soportes L incluidos en el contenido del paquete): www.aten.com

C Conecte los cables

1. Conecte el cable KVM a la sección CPU del CL3800.
2. Conecte el otro extremo del cable KVM a un ordenador.
3. Si está instalando una consola externa, conecte el teclado, monitor, ratón y altavoces (micrófono no soportado) en sus puertos respectivos en la Sección de Consola del CL3800.
Nota: Solo se puede mostrar una señal de vídeo (HDMI, DVI-D o VGA) a la vez.
4. Conecte el cable de alimentación del CL3800 y enchúfelo en una toma de corriente.
5. Utilice el cable de conexión a tierra para conectar el terminal de conexión a tierra del CL3800 a un objeto conectado a tierra adecuadamente.
6. Encienda el interruptor de alimentación del CL3800.
7. Encienda el ordenador.

D Funcionamiento

Abrir/cerrar la consola

1. Utilice el asa de la barra de liberación superior para sacar el módulo LCD directamente.
2. Tirando, deslice el módulo LCD hacia afuera hasta que haga clic en su lugar.
3. Levante el Módulo LCD completamente hacia atrás para exponer la pantalla LCD.
4. Use el asa inferior para extraer la unidad del módulo de teclado hacia afuera hasta que haga clic en su lugar.
5. Para retraer el teclado de forma independiente en el bastidor, deslice los dos botones de liberación del módulo del teclado y empuje el módulo del teclado hasta el fondo.
6. Deslice el teclado hasta que esté completamente insertado en el bastidor.
7. Para cerrar la pantalla LCD, baje el módulo LCD hasta que quede plano y vuelva a deslizarlo hacia adentro.

Teclas de acceso directo

Presione las teclas en secuencia - una tecla a la vez, primero [Ctrl], luego [Alt], luego [Mayús], etc.

Combinación	Acción
[Ctrl] [Alt] [Mayús] [P] [C] [Entrar]	Para seleccionar el modo normal (PC, etc.).
[Ctrl] [Alt] [Mayús] [M] [A] [C] [Entrar]	Para seleccionar Mac
[Ctrl] [Alt] [Mayús] [S] [U] [N] [Entrar]	Para seleccionar SUN
[Ctrl] [Alt] [Mayús] [u] [p] [g] [r] [a] [d] [e] [Entrar]	Activa el modo actualización del firmware. **Nota:** Esta secuencia de teclas rápidas sólo funciona cuando el interruptor de recuperación de actualización de firmware está en la posición normal.
[Ctrl] [Alt] [Mayús] [L] [Entrar]	Habilitar la consola local (LCD retroiluminada por LED); Deshabilitar la consola remota (externa).
[Ctrl] [Alt] [Mayús] [R] [Entrar]	Habilitar la consola remota (externa) Deshabilitar la consola local (LCD retroiluminada por LED).
[Ctrl] [Alt] [Mayús] [L] [R] [Entrar] o [Ctrl] [Alt] [Mayús] [R] [L] [Entrar]	Habilitar ambas consolas (predeterminado).
[Ctrl] [Alt] [Mayús] [U] [M] [Entrar]	Configura el puerto USB frontal al modo ratón (la funcionalidad del ratón se habilita inmediatamente al cambiar al modo ratón USB).
[Ctrl] [Alt] [Mayús] [U] [P] [Entrar]	Configura el puerto USB frontal al modo periférico USB.

A Revisione Hardware

Vista anteriore

1. Maniglia superiore con barra di rilascio
2. Modulo LCD
3. Controlli LCD
4. Pulsante LCD On / Off
5. Interruttore aggiornamento firmware
6. Porta aggiornamento firmware
7. Interruttore di ripristino
8. Rilasci modulo tastiera
9. Blocco LED
10. Linguette montaggio rack
11. LED alimentazione
12. Porta USB
13. Touchpad
14. Maniglia inferiore
15. Modulo tastiera
16. Luce illuminazione a LED

Vista posteriore

1. Presa per l’alimentazione
2. Interruttore di alimentazione
3. Sezione consolle esterna
4. Sezione porta KVM - CPU
5. Terminale di massa

Installazione dell'hardware

B Montaggio standard su rack

1. Fissare le staffe di montaggio destra e sinistra sul retro del rack, posizionando le viti nelle linguette per fissarle in posizione.
2. Due persone inseriscono la CL3800, facendo scorrere le barre destra a e sinistra nelle staffe di montaggio. La staffe tengono il peso del CL3800 mentre inserite le viti nelle linguette anteriore per fissare il modulo sulla parte anteriore del rack.

Nota: 1. Lasciare almeno 5,1 cm su ciascun lato per una corretta ventilazione e almeno 12,7 cm sul retro per il cavo di alimentazione e la distanza libera del cavo.
2. Scaricare il manuale utente dal nostro sito web per le istruzioni dettagliate sul montaggio rack opzionale (sono utilizzate staffe 2 L fornite nella confezione): www.aten.com

C Collegare il cablaggio

1. Collegare il cavo KVM alla sezione CPU della CL3800.
2. Collegare l'altra estremità del cavo KVM a un computer.
3. Se si sta installando una consolle esterna, inserire la tastiera, il monitor, il mouse gli altoparlanti (il microfono no è supportato) nelle rispettive porte nella sezione console della CL3800.
Nota: È possibile visualizzare solo un segnale video (HDMI, DVI-D, o VGA) alla volta.
4. Collegare il cavo di alimentazione della CL3800 e inserire la spina in una presa di alimentazione.
5. Utilizzare il cavo di messa a terra per collegare il terminale di messa a terra dello CL3800 ad un appropriato elemento di messa a terra.
6. Accendere l'interruttore di accensione della CL3800.
7. Accendere il computer.

D Funzionamento

Apertura/chiusura della Console

1. Utilizzare la maniglia superiore della barra di rilascio per tirare il modulo LCD verso l'esterno.
2. Estrarre il modulo LCD e farlo scorrere verso l'esterno fino a quando non scatta in posizione.
3. Sollevare il modulo LCD fino in fondo per esporre lo schermo LCD.
4. Utilizzare la maniglia inferiore per estrarre direttamente il modulo tastiera che scatta in posizione.
5. Per ritrarre la tastiera in modo indipendente nel rack, far scorrere entrambi i rilasci del modulo tastiera e spingere il modulo tastiera fino in fondo.
6. Far scorrere la tastiera fino a quando non è completamente inserita nel rack.
7. Per chiudere lo schermo LCD, abbassare il modulo LCD fino a quando non si trova in posizione piatta e farlo scorrere indietro e rientrare.

Tasti di scelta rapida

Premere i tasti in sequenza – un tasto alla volta, prima [Ctrl], quindi [Alt], quindi [Maiusc], ecc.

Combinazione	Azione
[Ctrl] [Alt] [Maiusc] [P] [C] [Invio]	Per selezionare la modalità normale (PC, ecc.).
[Ctrl] [Alt] [Maiusc] [M] [A] [C] [Invio]	Per selezionare Mac
[Ctrl] [Alt] [Maiusc] [S] [U] [N] [Invio]	Per selezionare SUN
[Ctrl] [Alt] [Maiusc] [u] [p] [g] [r] [a] [d] [e] [Invio]	Attiva la modalità di aggiornamento firmware. **Nota:** This Hotkey sequence only works when the Firmware Upgrade Recovery Switch is in the normal position.
[Ctrl] [Alt] [Maiusc] [L] [Invio]	Attiva locale (LED LCD retroilluminato) console; Disattiva console remota (esterna).
[Ctrl] [Alt] [Maiusc] [R] [Invio]	Abilitare la console remota (esterna) Disabilita la console locale (LED LCD retroilluminato).
[Ctrl] [Alt] [Maiusc] [L] [R] [Invio] oppure [Ctrl] [Alt] [Maiusc] [R] [L] [Invio]	Attiva entrambe le console (predefinito).
[Ctrl] [Alt] [Maiusc] [U] [M] [Invio]	Configura la porta USB anteriore in modalità mouse (la funzionalità mouse viene immediatamente attivata appena si attiva la modalità mouse).
[Ctrl] [Alt] [Maiusc] [U] [P] [Invio]	Configura la porta USB anteriore in modalità USB periferica.

A Обзор оборудования

Вид спереди

1. Верхний держатель с выпускной пластиной
2. ЖК-модуль
3. ЖК-элементы управления
4. ЖК-кнопка вкл/выкл
5. Переключатель обновления прошивки
6. Порт обновления прошивки
7. Переключатель сброса
8. Выводы модуля клавиатуры
9. Блокировка светодиодных индикаторов
10. Монтажные ушки блока
11. Индикатор питания
12. Порт USB
13. Тачпад
14. Нижний держатель
15. Модуль клавиатуры
16. Светодиодный индикатор

Вид сзади

1. Разъем питания
2. Переключатель питания
3. Секция внешней консоли
4. Секция порта KVM к ЦПУ
5. Заземляющий контакт

Установка аппаратного обеспечения

B Монтаж стандартного блока

1. Подсоедините правый и левый крепежные кронштейны в задней стенке блока, закрепите их болтами к ушкам.
2. Вставлять CL3800 должны два человека. Для этого необходимо вставить левую и правую боковые планки в крепежные кронштейны. CL3800 держится на кронштейнах, пока вы закручиваете болты в передние ушки для закрепления модуля впереди блока.

Примечание. 1. Оставьте минимум 5,1 см с каждой стороны для надлежащей вентиляции и минимум 12,7 см с задней стороны для подсоединения кабеля питания.
2. Загрузите с нашего веб-сайта руководство пользователя с подробными инструкциями по опциональной установке в стойку (используются 2 угловые скобы, входящие в комплект поставки): www.aten.com

C Подсоединение кабелей

1. Подсоедините кабель KVM к секции ЦПУ CL3800.
2. Другой стороной подсоедините кабель KVM к компьютеру.
3. При установке внешней консоли подключите клавиатуру, монитор, мышь и колонки (микрофон не поддерживается) в соответствующие порты в секции консоли CL3800.
Примечание. В одно время может отображаться только один видео сигнал (HDMI, DVI-D или VGA).
4. Подсоедините к CL3800 сетевой шнур и затем подключите его к сетевой розетке.
5. Подключите заземляющий разъем коммутатора к подходящему заземленному объекту заземляющим проводом.
6. Включите силовой выключатель CL3800.
7. Включите компьютер.

D Эксплуатация

Открытие/закрытие консоли

1. Вытяните модуль ЖКД, потянув за верхнюю ручку с фиксатором.
2. Вытяните модуль ЖКД до щелчка фиксации.
3. Полностью поднимите и откиньте модуль ЖКД назад для открытия ЖК-экрана.
4. Вытяните модуль клавиатуры за нижнюю ручку до щелчка фиксации.
5. Для независимого убирания модуля клавиатуры в стойку, сдвиньте оба фиксатора модуля клавиатуры и вдвиньте модуль клавиатуры в стойку.
6. Вдвиньте клавиатуру в стойку полностью.
7. Для закрытия ЖК-экрана опустите модуль ЖКД в горизонтальное положение и вдвиньте его обратно.

Горячие клавиши

Нажимайте кнопки в указанном порядке — под одной кнопке, сначала [Ctrl], затем [Alt], затем [Shift] и т.д.

Комбинации	Действия
[Ctrl] [Alt] [Shift] [P] [C] [Enter]	Выбор стандартного режима (ПК и т.д.).
[Ctrl] [Alt] [Shift] [M] [A] [C] [Enter]	Выбор Mac
[Ctrl] [Alt] [Shift] [S] [U] [N] [Enter]	Выбор SUN
[Ctrl] [Alt] [Shift] [u] [p] [g] [r] [a] [d] [e] [Enter]	Активация режима обновления прошивки. **Примечание.** Эта последовательность горячих клавиш работает только при условии нормального положения защитного переключателя обновления прошивки.
[Ctrl] [Alt] [Shift] [L] [Enter]	Включение локальной консоли (ЖК с задней светодиодной подсветкой); отключение удаленной консоли (внешнее).
[Ctrl] [Alt] [Shift] [R] [Enter]	Включение удаленной консоли (внешнее); отключелине локальной консоли (ЖК с задней светодиодной подсветкой)
[Ctrl] [Alt] [Shift] [L] [R] [Enter] или [Ctrl] [Alt] [Shift] [R] [L] [Enter]	Включение обоих консолей (по умолчанию).
[Ctrl] [Alt] [Shift] [U] [M] [Enter]	Настройка переднего порта USB на режим с использованием мыши (мышка включается сразу же после переключения выключателя в режим работы с использованием мыши USB).
[Ctrl] [Alt] [Shift] [U] [P] [Enter]	Настройка переднего порта USB на режим с использованием периферийного устройства USB.

Ⓐ Огляд обладнання

Вигляд спереду

1. Верхня рукоятка з фіксатором
2. Модуль РК-дисплея
3. Засоби керування РК-дисплеєм
4. Кнопка увімкнення / вимкнення РК-дисплея
5. Перемикач оновлення вбудованого програмного забезпечення
6. Порт оновлення вбудованого програмного забезпечення
7. Перемикач скидання
8. Фіксатори модуля клавіатури
9. Світлодіоди фіксаторів
10. Петлі підвішування на стійку
11. Світлодіод живлення
12. Порт USB
13. Тачпад
14. Нижня рукоятка
15. Модуль клавіатури
16. Індикатор світлодіодного підсвічування

Вигляд ззаду

1. Гніздо живлення
2. Перемикач живлення
3. Секція зовнішньої консолі
4. Секція портів KVM до ЦП
5. Розетка заземлення

Інсталяція апаратного забезпечення

Ⓑ Підвішування на стандартну стійку

1. Прикріпіть лівий та правий монтажний кронштейни до заднього боку стійки, встановивши гвинти у петлі, щоб зафіксувати їх на місці.
2. Удвох з помічником вставте CL3800, вставивши ліву та праву пересувні рейки у монтажні кронштейни. Кронштейни будуть підтримувати вагу CL3800, поки ви встановлюватимете гвинти у передні петлі, щоб прикріпити модуль до переднього боку стійки.

Примітка: 1. Залиште щонайменше по 5,1 см з кожного боку для належної вентиляції, та щонайменше 12,7 см з заднього боку для шнура живлення та кабелю.
2. Завантажте посібник користувача з нашого веб-сайту для отримання докладних інструкцій щодо додаткового кріплення стійки (використовуються кронштейни 2 L, які постачаються в комплекті): www.aten.com

Ⓒ Підключення кабелів

1. Підключіть кабель KVM до секції ЦП CL3800.
2. Підключіть інший кінець кабелю KVM до комп'ютера.
3. В разі встановлення зовнішньої консолі підключіть клавіатуру, монітор, мишу та динаміки (мікрофон не підтримується) до відповідних портів на секції консолі CL3800.
   Примітка: Одночасно може відображатися тільки один відеосигнал (HDMI, DVI-D або VGA).
4. Підключіть шнур живлення CL3800 та вставте його у джерело живлення.
5. Шнуром заземлення підключіть клему заземлення на перемикачі до придатного заземленого предмету.
6. Увімкніть перемикач живлення CL3800.
7. Увімкніть комп'ютер.

Ⓓ Робота

Відкривання/закривання консолі

1. Скористайтеся верхньою рукояткою з фіксатором, щоб витягнути модуль РК-дисплея прямо назовні.
2. Потягнувши, переміщуйте модуль РК-дисплея назовні, доки він не зафіксується на місці.
3. Підніміть модуль РК-дисплея повністю назад, щоб відкрити екран РК-дисплея.
4. Скористайтеся нижньою рукояткою, щоб потягнути модуль клавіатури прямо назовні, доки він не зафіксується на місці.
5. Щоб повернути тільки клавіатуру на місце у стійці, посуньте обидва фіксатора клавіатури та повністю вставте модуль клавіатури всередину.
6. Переміщуйте клавіатуру, доки її не буде повністю вставлено у стійку.
7. Щоб закрити екран РК-дисплея, опустіть модуль РК-дисплея, щоб він ліг повністю горизонтально, та посуньте його назад всередину.

Клавіші швидкого доступу

Натискайте клавіші послідовно – по одній клавіші, спочатку [Ctrl], потім [Alt], потім [Shift], тощо.

Комбінація	Дія
[Ctrl] [Alt] [Shift] [P] [C] [Enter]	Щоб вибрати нормальний режим (ПК, тощо).
[Ctrl] [Alt] [Shift] [M] [A] [C] [Enter]	Щоб вибрати Mac
[Ctrl] [Alt] [Shift] [S] [U] [N] [Enter]	Щоб вибрати SUN
[Ctrl] [Alt] [Shift] [u] [p] [g] [r] [a] [d] [e] [Enter]	Активація режиму оновлення вбудованого програмного забезпечення. **Примітка:** Ця послідовність клавіш швидкого доступу працює тільки тоді, коли перемикач відновлення оновлення вбудованого програмного забезпечення знаходиться у нормальному положенні.
[Ctrl] [Alt] [Shift] [L] [Enter]	Увімкнути локальну консоль (РК-дисплей зі світлодіодним підсвічуванням), вимкнути віддалену (зовнішню) консоль.
[Ctrl] [Alt] [Shift] [R] [Enter]	Увімкнути віддалену (зовнішню) консоль, вимкнути локальну консоль (РК-дисплей зі світлодіодним підсвічуванням).
[Ctrl] [Alt] [Shift] [L] [R] [Enter] або [Ctrl] [Alt] [Shift] [R] [L] [Enter]	Увімкнути обидві консолі (за умовчанням).
[Ctrl] [Alt] [Shift] [U] [M] [Enter]	Переключити передній порт USB в режим миші (функція миші вмикається негайно після переключення в режим USB-миші).
[Ctrl] [Alt] [Shift] [U] [P] [Enter]	Переключити передній порт USB в режим периферійного пристрою USB.

Ⓐ Revisão do Hardware

Vista frontal

1. Manípulo superior com barra de libertação
2. Módulo LCD
3. Controlos LCD
4. Botão Ligar/Desligar LCD
5. Interruptor de Actualização de Firmware
6. Porta de Actualização de Firmware
7. Botão de reinicialização
8. Botões do módulo do teclado
9. Bloquear LEDs
10. Separadores de montagem em bastidor
11. LED de energia
12. Porta USB
13. Touchpad
14. Manípulo inferior
15. Módulo do teclado
16. Luz de iluminação LED

Vista posterior

1. Tomada de energia
2. Interruptor de energia
3. Secção da consola externa
4. Secção da porta KVM para CPU
5. Terminal de ligação à terra

Instalação do hardware

Ⓑ Montagem em bastidor padrão

1. Colocar os suportes de montagem esquerdo e direito na parte de trás do bastidor, colocando os parafusos nos separadores para os segurar no sítio.
2. Duas pessoas inserem o CL3800, deslizando-o para as barras laterais esquerda e direita nos suportes de montagem. Os suportes aguentam o peso do CL3800 enquanto coloca os parafusos nos separadores frontais para segurar o módulo na parte frontal do bastidor.

Nota: 1. Permita cerca de 5,1 cm em cada lado para ventilação apropriada, e, pelo menos, 12,7cm na parte de trás para o cabo de alimentação.
2. Transfira o manual do utilizador do nosso site para instruções detalhadas relativamente à Montagem em Rack Opcional (são usadas 2 Braçadeiras L fornecidas no Conteúdo da Embalagem): www.aten.com

Ⓒ Ligar cabos

1. Ligue o cabo KVM à secção CPU do CL3800.
2. Ligue a outra extremidade do cabo KVM a um computador.
3. Se está a instalar uma consola externa, ligue o teclado, monitor, rato e colunas (microfone não suportado) nas portas respectivas na secção de consola do CL3800.
   Nota: Só pode ser apresentado um sinal de vídeo (HDMI, DVI-D, ou VGA) de cada vez.
4. Ligue o cabo de alimentação do CL3800 a uma fonte de alimentação.
5. Utilize um cabo de ligação à terra para ligar o terminal de ligação à terra do CL3800 a um objeto corretamente ligado à terra.
6. Ligue o botão Power do CL3800.
7. Ligue o computador.

Ⓓ Funcionamento

Abrir/Fechar a consola

1. Utilize o manípulo superior da barra de libertação para puxar o módulo LCD para fora.
2. Puxando, deslize o módulo LCD para fora até que faça um clique.
3. Levante o módulo LCD completamente para expor o ecrã LCD.
4. Utilize o manípulo inferior para puxar o módulo teclado para fora até que faça um clique.
5. Para retrair independentemente o teclado no rack. deslize os botões do módulo do teclado e empurre o módulo teclado para dentro.
6. Deslize o teclado até que esteja completamente inserido no rack.
7. Para fechar o ecrã LCD, baixe o módulo LCD até que fique plano e deslize novamente para dentro.

Teclas

Prima as teclas em sequência – uma tecla de cada vez, primeiro [Ctrl], depois [Alt], depois [Shift], etc.

Combinação	Acção
[Ctrl] [Alt] [Shift] [P] [C] [Enter]	Para seleccionar o modo normal (PC, etc.).
[Ctrl] [Alt] [Shift] [M] [A] [C] [Enter]	Para seleccionar Mac
[Ctrl] [Alt] [Shift] [S] [U] [N] [Enter]	Para seleccionar SUN
[Ctrl] [Alt] [Shift] [u] [p] [g] [r] [a] [d] [e] [Enter]	Activa o modo de actualização de firmware. **Nota:** Esta sequência de tecla de atalho funciona apenas quando o Interruptor de Recuperação de Actualização de Firmware está na posição normal.
[Ctrl] [Alt] [Shift] [L] [Enter]	Activa a consola local (LCD iluminação LED); Desactiva a consola remota (externa).
[Ctrl] [Alt] [Shift] [R] [Enter]	Activa a consola remota (externa); Desactiva a consola local (LCD iluminação LED).
[Ctrl] [Alt] [Shift] [L] [R] [Enter] ou [Ctrl] [Alt] [Shift] [R] [L] [Enter]	Activa as duas consolas (pré-definido).
[Ctrl] [Alt] [Shift] [U] [M] [Enter]	Configura a porta USB frontal para o modo rato (a funcionalidade do rato é imediatamente activada depois de alterar para o modo rato USB).
[Ctrl] [Alt] [Shift] [U] [P] [Enter]	Configura a porta USB frontal para o modo periférico USB.

Ⓐ Donanım İncelemesi

Önden Görünüm

1. Bırakma Çubuğu Bulunan Üst Tutamak
2. LCD Modülü
3. LCD Kontrolleri
4. LCD Açma / Kapatma Düğmesi
5. Bellenim Yükseltme Anahtarı
6. Bellenim Yükseltme Bağlantı Noktası
7. Sıfırlama Anahtarı
8. Klavye Modülü Çıkarma Düğmeleri
9. Kilit LED'leri
10. Raf Montaj Çıkıntıları
11. Güç LED'i
12. USB Bağlantı Noktası
13. Dokunmatik Yüzey
14. Alt Tutamak
15. Klavye Modülü
16. LED Aydınlatma Işığı

Arkadan Görünüm

1. Güç Soketi
2. Güç Anahtarı
3. Harici Konsol Bölümü
4. CPU İçin KVM Bağlantı Noktası Bölümü
5. Topraklama Terminali

Donanım Kurulumu

Ⓑ Standart Raf Montajı

1. Sol ve sağ montaj braketlerini rayın arka tarafına takın ve yerlerine sabitlemek için çıkıntılara vida takın.
2. İki kişi, sol ve sağ yan çubuklarını montaj braketlerinin içine doğru kaydırarak CL3800'ü yerleştirir. Modülü rayın ön tarafına sabitlemek için ön çıkıntılara vida takılırken CL3800'ün ağırlığını braketler taşır.

Not: 1. Yeterli havalandırma için yanlarda en az 5,1 cm ve güç kordonu ile kablo açıklığı için arkada en az 12,7 cm boşluk bırakın.
2. İsteğe Bağlı Raf Montajı hakkında ayrıntılı talimatlar için web sitemizden kullanım kılavuzunu indirin (Paket İçeriğinde verilen 2 L Kollar kullanılır): www.aten.com

Ⓒ Kabloları Takma

1. KVM kablonuzu CL3800'ün CPU bölümüne takın.
2. KVM kablonuzun diğer ucunu bir bilgisayara takın.
3. Bir harici konsol kurulumu yapıyorsanız, klavyenizi, farenizi ve hoparlörlerinizi (mikrofon desteklenmez) CL3800'ün Konsol Bölümündeki ilgili bağlantı noktalarına takın.
   Not: Aynı anda sadece bir video sinyali (HDMI, DVI-D veya VGA) görüntülenebilir.
4. CL3800'ün güç kordonunu bir duvar prizine takın.
5. Uzatıcının topraklama terminalı uygun şekilde topraklanmış bir nesneye bağlamak için topraklama kablosunu kullanın.
6. CL3800'ün Güç Anahtarını açın.
7. Bilgisayarın gücünü açın.

Ⓓ Çalıştırma

Konsolu Açma/Kapatma

1. LCD Modülünü düz olarak dışarı çekmek için Üst Bırakma Çubuğu Tutamağını kullanın.
2. LCD Modülünü, bir tık sesiyle yerine oturuncaya kadar dışarı doğru çekin.
3. LCD ekranı görmek için LCD Modülünü geriye doğru sonuna kadar yukarı kaldırın.
4. Klavye Modülünün Alt Tutamağını kullanarak bir tık sesiyle yerine oturuncaya kadar dışarı doğru çekin.
5. Klavyeyi bağımsız olarak rafın içine geri çekmek için, Klavye Modülü Çıkarma Düğmelerinin ikisini de kaydırın ve Klavye Modülünü sonuna kadar içeri itin.
6. Tamamen rayın içine girinceye kadar klavyeyi kaydırın.
7. LCD ekranı kapatmak için, düz yatay hale gelinceye kadar LCD Modülünü indirin ve kaydırarak geri yerleştirin.

Kısayol Tuşları

Tuşlara sırayla basın – her defasında bir tuşa, önce [Ctrl], sonra [Alt], sonra [ÜstKarakter] vb.

Birleşim	Eylem
[Ctrl] [Alt] [ÜstKarakter] [P] [C] [Enter]	Normal modu (PC vb.) seçmek için.
[Ctrl] [Alt] [ÜstKarakter] [M] [A] [C] [Enter]	Mac'i seçmek için
[Ctrl] [Alt] [ÜstKarakter] [S] [U] [N] [Enter]	SUN'ı seçmek için
[Ctrl] [Alt] [ÜstKarakter] [u] [p] [g] [r] [a] [d] [e] [Enter]	Bellenim Yükseltme Modunu etkinleştirir. **Not:** Bu Kısayol sadece Bellenim Yükseltme Kurtarma Anahtarı normal konumda olduğunda çalışır.
[Ctrl] [Alt] [ÜstKarakter] [L] [Enter]	Yerel (LED arka aydınlatmalı LCD) konsolu etkinleştir; Uzak (harici) konsolu devre dışı bırak.
[Ctrl] [Alt] [ÜstKarakter] [R] [Enter]	Uzak (harici) konsolu etkinleştir; Yerel (LED arka aydınlatmalı LCD) konsolu devre dışı bırak.
[Ctrl] [Alt] [ÜstKarakter] [L] [R] [Enter] veya [Ctrl] [Alt] [ÜstKarakter] [R] [L] [Enter]	Her iki konsolu da etkinleştir (varsayılan).
[Ctrl] [Alt] [ÜstKarakter] [U] [M] [Enter]	USB Bağlantı Noktasını fare modu için yapılandırır (USB fare moduna geçildiğinde fare işlevleri anında etkinleşir).
[Ctrl] [Alt] [ÜstKarakter] [U] [P] [Enter]	Ön USB Bağlantı Noktasını USB çevre aygıtı modu için yapılandırır.

Ⓐ Przegląd sprzętu

Widok z przodu

1. Uchwyt górny z drążkiem zwalniającym
2. Moduł LCD
3. Kontrolki LCD
4. Przycisk wł./wył. LCD
5. Przełącznik aktualizacji oprogramowania sprzętowego
6. Port aktualizacji oprogramowania sprzętowego
7. Przełącznik resetowania
8. Zwalnianie modułu klawiatury
9. Diody LED blokady
10. Otwory montażowe w stelażu
11. Dioda LED zasilania
12. Port USB
13. Tabliczka dotykowa
14. Uchwyt dolny
15. Moduł klawiatury
16. Podświetlenie LED

Widok z tyłu

1. Gniazdo zasilania
2. Przełącznik zasilania
3. Zewnętrzna sekcja konsoli
4. Sekcja portu KVM dla CPU
5. Zacisk uziemiający

Instalacja sprzętu

Ⓑ Standardowy montaż na stelażu

1. Przymocować lewe i prawe zaciski montażowe do tylnej części stelaża umieszczając śruby w odpowiednich otworach w celu zabezpieczenia zacisków w odpowiednim położeniu.
2. Dwie osoby powinny włożyć jednostkę CL3800 do zacisków montażowych przesuwając jej lewe i prawe drążki boczne. Zaciski podtrzymują ciężar jednostki CL3800 podczas umieszczania śrub w otworach przednich w celu zabezpieczenia modułu na stelażu.

Uwaga: 1. Pozostawić przynajmniej 5,1 cm wolnej przestrzeni z boku dla prawidłowej wentylacji i przynajmniej 12,7 cm z tyłu dla przewodu zasilającego.
2. Pobierz podręcznik użytkownika z naszej witryny internetowej, aby uzyskać szczegółowe instrukcje dotyczące opcjonalnego montażu w szafie (używane są 2 wsporniki L dostarczone w pakiecie): www.aten.com

Ⓒ Podłączanie przewodów

1. Podłączyć przewód KVM do sekcji CPU na jednostce CL3800.
2. Podłączyć drugi koniec przewodu KVM do komputera.
3. W przypadku instalacji konsoli zewnętrznej podłączyć klawiaturę, monitor, mysz i głośniki (mikrofon nie jest obsługiwany) do odpowiednich portów konsoli CL3800.
   Uwaga: Tylko jeden sygnał wideo (HDMI, DVI-D lub VGA) może być wyświetlany za jednym razem.
4. Podłączyć przewód zasilający jednostki CL3800 do źródła zasilania.
5. Można użyć przewodu uziemiającego, aby podłączyć zacisk uziemiający ekstendera do odpowiedniego uziemionego obiektu.
6. Włączyć przełącznik zasilania jednostki CL3800.
7. Włączyć komputer.

Ⓓ Obsługa

Otwieranie/zamykanie konsoli

1. Używają uchwytu górnego z drążkiem zwalniającym wyjąć moduł LCD na zewnątrz.
2. Przesuwać moduł LCD na zewnątrz do momentu, gdy zablokuje się w odpowiednim położeniu.
3. Podnieść moduł LCD do tyłu, aby otworzyć ekran LCD.
4. Przy użyciu uchwytu dolnego wyjąć moduł klawiatury na zewnątrz przesuwając moduł do momentu, gdy zablokuje się w odpowiednim położeniu.
5. Aby niezależnie włożyć klawiaturę do stelaża należy przesuwać mechanizmy zwalniające modułu klawiatury i włożyć moduł klawiatury do wnętrza stelaża.
6. Przesuwać klawiaturę w taki sposób, aby została w całości włożona do stelaża.
7. Aby zamknąć ekran LCD należy obniżać moduł LCD do momentu, gdy znajdzie się w pozycji płaskiej i wsunąć go do środka.

Klawisze skrótu

Naciska klawisze w kolejności – jeden klawisz za jednym razem, najpierw [Ctrl], następnie [Alt], następnie [Shift], etc.

Kombinacja	Czynność
[Ctrl] [Alt] [Shift] [P] [C] [Enter]	Aby wybrać normalny tryb (PC, etc.).
[Ctrl] [Alt] [Shift] [M] [A] [C] [Enter]	Aby wybrać Mac
[Ctrl] [Alt] [Shift] [S] [U] [N] [Enter]	Aby wybrać SUN
[Ctrl] [Alt] [Shift] [u] [p] [g] [r] [a] [d] [e] [Enter]	Uruchamia tryb aktualizacji oprogramowania sprzętowego. **Uwaga:** Odpowiednie sekwencje naciskania klawiszy skrótów będą działa tylko wtedy, gdy przełącznik aktualizacji oprogramowania sprzętowego będzie znajdował się w normalnej pozycji.
[Ctrl] [Alt] [Shift] [L] [Enter]	Włącza konsolę lokalną (podświetlenie LED dla LCD); wyłącza konsolę zdalną (zewnętrzną).
[Ctrl] [Alt] [Shift] [R] [Enter]	Włącza konsolę zdalną (zewnętrzną); wyłącza konsolę lokalną (podświetlenie LED dla LCD).
[Ctrl] [Alt] [Shift] [L] [R] [Enter] lub [Ctrl] [Alt] [Shift] [R] [L] [Enter]	Włącza obie konsole (ustawienie domyślne).
[Ctrl] [Alt] [Shift] [U] [M] [Enter]	Konfiguruje port USB dla obsługi myszy (funkcjonalność myszy jest natychmiast włączana po przełączeniu się do trybu obsługi myszy USB).
[Ctrl] [Alt] [Shift] [U] [P] [Enter]	Konfiguruje przedni port USB dla trybu obsługi peryferyjnych urządzeń USB.

Ⓐ 製品各部名称

フロントパネル

1. リリースラッチ付上部ハンドル
2. LCDモジュール
3. LCDコントロール
4. LCD On/Offボタン
5. ファームウェアアップグレードスイッチ
6. ファームウェアアップグレードポート
7. リセットスイッチ
8. キーボードモジュールリリースラッチ
9. Lock LED
10. ラックマウントタブ
11. 電源LED
12. USBポート
13. タッチパッド
14. 下部ハンドル
15. キーボードモジュール
16. LEDライト

リアパネル

1. 電源ソケット
2. 電源スイッチ
3. セカンドコンソールセクション
4. KVMポートセクション
5. 接地端子

ハードウェアセットアップ

Ⓑ 標準ラックマウント

1. 左右のマウント用ブラケットをラックのリア側にあるタブの位置に合わせてネジ止めしてください。
2. 2人の作業員で左右のサイドバーをマウントブラケットへスライドしながらCL3800を挿し込みます。ブラケットでCL3800の重量を支えながら、フロントタブをネジ止めして、ラックのフロント側にモジュールを固定してください。

注意： 1. 適切な通気を確保するために、製品の両側に少なくとも5cm程度、ケーブルの取り回しのスペースを確保するために製品のリア側に少なくとも13cm程度の余裕を設けて設置してください。
2. オプションのラックマウント（パッケージ内容に含まれる2 Lブラケットを使用）の詳細な説明については、弊社のWebサイトからユーザーマニュアルをダウンロードしてください。www.aten.com

Ⓒ ケーブルの接続

1. KVMケーブルをCL3800のCPUセクションへ接続してください。
2. 手順1のKVMケーブルの反対側をコンピューターへ接続してください。
3. セカンドコンソールを使用する場合、キーボード、モニター、マウス、スピーカーをCL3800のコンソールセクションにある対応ポートへ接続してください（マイクロフォンは対応していません）。
   注意： 一度に表示できるのは1系統のビデオ信号（HDMI、DVI-D、またはVGA）のみです
4. CL3800に電源ケーブルを接続し、プラグをAC電源に接続してください。
5. 設置線を使用して、製品本体の設置端子と適切な接地物を接続してください。
6. 本製品の電源を入れてください。
7. コンピューターの電源を入れてください。

Ⓓ 操作方法

コンソールの開閉

1. 上部リリースバーハンドルを用いて、LCDモジュールを引き出してください。
2. LCDモジュールをスライドさせ、カチッと音がするまで引き出してください。
3. LCDモジュールを完全に引き起こし、LCD画面を露出させてください。
4. 下部ハンドルを用いて、キーボードモジュールをカチッと音がするまで引き出してください。
5. キーボードのみをラック内へ戻す場合は、両サイドのキーボードモジュールリリースをスライドさせ、キーボードモジュールを完全に押し込んでください。
6. キーボードが完全にラック内に収まるまでスライドさせてください。
7. LCD画面を閉じる場合は、LCDモジュールが水平になるまで押し下げ、スライドさせて元の位置へ戻してください。

ホットキー

ホットキーは一度に１つずつ、順番に押してください。例) 最初に[Ctrl]キーを、次に[Alt]キーを、最後に[Shift]キーを押します。

ホットキー	アクション
[Ctrl] [Alt] [Shift] [P] [C] [Enter]	通常モードに設定します(PC等)。
[Ctrl] [Alt] [Shift] [M] [A] [C] [Enter]	Macに設定します。
[Ctrl] [Alt] [Shift] [S] [U] [N] [Enter]	SUNに設定します。
[Ctrl] [Alt] [Shift] [u] [p] [g] [r] [a] [d] [e] [Enter]	ファームウェアアップグレードモードを有効にします。 **注意：** このホットキーは、ファームウェアアップグレードリカバリースイッチが「Normal」の位置にある時にのみ有効です。
[Ctrl] [Alt] [Shift] [L] [Enter]	ローカル(LEDバックライトLCD)コンソールを有効にし、セカンドコンソールを無効にします。
[Ctrl] [Alt] [Shift] [R] [Enter]	セカンドコンソールを有効にし、ローカル(LEDバックライトLCD)コンソールを無効にします。
[Ctrl] [Alt] [Shift] [L] [R] [Enter] または [Ctrl] [Alt] [Shift] [R] [L] [Enter]	両方のコンソールを有効にします。 (デフォルト)
[Ctrl] [Alt] [Shift] [U] [M] [Enter]	フロントのUSBポートをマウスモードに設定します（USBマウスモードに切り替えると、マウス機能が直ちに有効になります）。
[Ctrl] [Alt] [Shift] [U] [P] [Enter]	フロントのUSBポートをUSBデバイスモードに設定します。

Ⓐ 하드웨어 리뷰

전면

1. 상위 손잡이
2. LCD 모듈
3. LCD 제어
4. LCD On / Off 버튼
5. 펌웨어 업그레이드 스위치
6. 펌웨어 업그레이드 포트
7. 리셋 스위치
8. 키보드 모듈 해제
9. 잠금 LED
10. 랙 마운팅 탭
11. 전원 LED
12. USB 포트
13. 터치패드
14. 하위 손잡이
15. 키보드 모듈
16. LED 불빛

후면

1. 전원 소켓
2. 전원 스위치
3. 외부 콘솔 섹션
4. KVM 포트 선택
5. 접지 터미널

하드웨어 설치

Ⓑ 표준 랙 마운팅

1. 좌/우 마운팅 브라켓을 랙의 후면에 부착하고, 나사를 이용하여 해당 위치에 고정합니다.
2. 두명이 CL3800를 설치할 경우 좌/우측 사이드 바를 마운팅 브라켓에 밀어 넣습니다. 랙의 전면에 모듈을 고정하기 위해 전면 탭에 나사를 고정하는 동안 브라켓이 CL3800의 무게를 견딥니다.

알림: 1. 적절한 통풍을 위해 적어도 양 옆으로 5.1cm 의 공간을 확보하고, 전원 코드와 케이블 정리를 위해 후면에는 12.7cm 의 공간을 확보합니다.
2. 랙 마운팅(선택 사항)에 관한 상세한 지침을 보려면 당사 웹사이트에서 사용자 설명서를 다운로드하십시오.(패키지 콘텐츠에 포함된 2개의 L형 브래킷이 사용됨): www.aten.com

Ⓒ 케이블 연결

1. KVM 케이블을 CL3800의 CPU 섹션에 연결합니다.
2. KVM 케이블의 반대쪽을 컴퓨터에 연결합니다.
3. 만약 외부 콘솔을 설치할 경우, 키보드, 모니터, 마우스와 스피커(마이크 미지원)를 CL3800의 콘솔 세션의 해당 포트에 연결합니다.
   알림: 한 번에 하나의 비디오 신호 (HDMI, DVI-D 또는 VGA)만 디스플레이 됩니다.
4. CL3800의 전원 코드를 연결하고 전원 소스를 연결합니다.
5. 접지 와이어를 사용하여 스위치의 접지 단자를 적합한 접지 물체에 연결합니다.
6. CL3800의 전원 스위치를 켭니다.
7. 컴퓨터의 전원을 켭니다.

Ⓓ 운용

콘솔 시작/종료

1. 상단 릴리스 바 핸들을 사용해 LCD 모듈을 똑바로 당기십시오.
2. 제자리에서 찰칵 소리가 날 때까지 LCD 모듈을 빼내십시오.
3. LCD 모듈을 뒤로 끝까지 들어 올려 LCD 화면이 노출되도록 하십시오.
4. 하단 핸들을 사용해 키보드 모듈을 제자리에서 찰칵 소리가 나게 당기십시오.
5. 키보드만 별도로 랙에 넣으려면 두 키보드 모듈 릴리스를 모두 밀어 넣고 키보드 모듈을 끝까지 밀어넣으십시오.
6. 키보드가 랙에 완전히 삽입될 때까지 밀어 넣으십시오.
7. LCD 화면을 닫으려면 LCD 모듈이 평평해질 때까지 내렸다가 다시 밀어 넣으십시오.

핫키

차례대로 키를 누르세요 – 한번에 한 키를 누릅니다, 먼저 [Ctrl], 그 후에 [Alt], 그리고 [Shift] 등

조합	실행
[Ctrl] [Alt] [Shift] [P] [C] [Enter]	일반 모드(PC 등)을 선택합니다.
[Ctrl] [Alt] [Shift] [M] [A] [C] [Enter]	Mac을 선택합니다.
[Ctrl] [Alt] [Shift] [S] [U] [N] [Enter]	SUN을 선택합니다.
[Ctrl] [Alt] [Shift] [u] [p] [g] [r] [a] [d] [e] [Enter]	펌웨어 업그레이드 모드를 활성화 합니다. **알림:** 이 핫키는 펌웨어 업그레이드 복구 스위치가 일반 위치에 있을 때만 작동됩니다.
[Ctrl] [Alt] [Shift] [L] [Enter]	로컬(LED-조명 LCD) 콘솔 활성화; 원격(외부) 콘솔 비활성화.
[Ctrl] [Alt] [Shift] [R] [Enter]	원격(외부) 콘솔 활성화; 로컬(LED-조명 LCD) 콘솔 비활성화.
[Ctrl] [Alt] [Shift] [L] [R] [Enter] or [Ctrl] [Alt] [Shift] [R] [L] [Enter]	두 콘솔 모두 활성화 (기본값).
[Ctrl] [Alt] [Shift] [U] [M] [Enter]	전면 USB 포트를 마우스 모드로 설정 (마우스 기능은 USB 마우스 모드로 전환하여 즉시 사용 가능).
[Ctrl] [Alt] [Shift] [U] [P] [Enter]	전면 USB 포트를 USB 주변 기기 모드로 설정.

Ⓐ 硬件检视

前视图

1. 上把手(含释放握把用的按钮)
2. LCD模块
3. LCD控制开关
4. LCD开启 / 关闭按键
5. 固件升级开关
6. 固件升级端口
7. 重置开关
8. 键盘模块滑出扣钮
9. Lock LED指示灯
10. 机架安装锁片
11. 电源LED指示灯
12. USB端口
13. 触摸板
14. 下把手
15. 键盘模块
16. LED照明灯

后视图

1. 电源插座
2. 电源开关
3. 外接控制端端口
4. 电脑端口
5. 接地线接线柱

硬件安装

Ⓑ 标准机架安装

1. 将左侧及右侧的 L 型支撑片固定于机架后侧，接着使用螺丝将 L 型支撑片固定于机架上。
2. 两人合力将CL3800滑入左侧及右侧的L型支撑片滑轨中，再将前端安装座的螺丝锁紧后，此时 L 型支撑片可支撑CL3800的重量。

注： 1. 为了确保适当的机体散热空间，请在左右两侧需至少保留5.1 cm；为了理线便利，请在机体背面至少保留12.7 cm的电源线及各连接线使用空间。
2. 如需了解L型托架的使用安装方式等详细信息(产品配件附有一对L型托架)，请参考官网说明书：www.aten.com.cn。

Ⓒ 线缆连接

1. 将KVM线缆的一端上的各连接头分别连接至CL3800背面的电脑端口上的对应端口。
2. 将KVM线缆的另一端上的各连接头分别连接至电脑上的对应端口。
3. 如您需要安装一组外接式控制端，请将您的键盘、屏幕、鼠标与喇叭(CL3800不支持麦克风) 分别连接至CL3800背面的外接控制端端口。
   注：CL3800一次仅能显示来自HDMI、DVI-D、VGA其中一种信号来源。
4. 将电源线一端连接至CL3800的电源插座，并将电源线的另一端连接至环境中适用的电源插座。
5. 使用接地线将 CL3800 的接地端子连接到合适的接地物体。
6. 开启CL3800的电源。
7. 开启CL3800所连接的电脑的电源。

Ⓓ 操作方式

开启/关闭控制端

1. 透过按压上把手的释放握把用的按钮解锁握把，拉出LCD模块。
2. 拉出LCD模块直至发出"喀嚓"声且固定位置为止。
3. 掀开 LCD模块上盖，使LCD屏幕露出。
4. 握住下把手，拉出键盘模块直至发出"喀嚓"声且固定位置为止。
5. 若需单独将键盘模块收回机架内，需按住键盘模块滑出扣钮，然后推回键盘模块。
6. 将键盘模块完全推回机架内。
7. 若需关上LCD屏幕，将LCD模块阖上至完全平整为止，接着将LCD模块推回机架内。

热键

注：请依序按下按键 – 首先按一次[Ctrl]后放开，接着再按一次[Alt]后放开，最后再按一次[Shift]，依此类推。

热键组合	执行动作
[Ctrl] [Alt] [Shift] [P] [C] [Enter]	选择一般PC模式。
[Ctrl] [Alt] [Shift] [M] [A] [C] [Enter]	选择MAC模式。
[Ctrl] [Alt] [Shift] [S] [U] [N] [Enter]	选择SUN模式。
[Ctrl] [Alt] [Shift] [u] [p] [g] [r] [a] [d] [e] [Enter]	启动固件升级模式。 **注：** 当固件升级开关拨至正常位置时，固件升级模式才会产生作用。
[Ctrl] [Alt] [Shift] [L] [Enter]	开启本机的 LCD屏幕画面，并关闭外接控制端的屏幕画面。
[Ctrl] [Alt] [Shift] [R] [Enter]	开启外接控制端的屏幕画面；并关闭本机的LCD屏幕画面。
[Ctrl] [Alt] [Shift] [L] [R] [Enter] 或 [Ctrl] [Alt] [Shift] [R] [L] [Enter]	同时开启外接屏幕与本机的 LCD屏幕画面(此为默认值)
[Ctrl] [Alt] [Shift] [U] [M] [Enter]	将前方的USB端口设定为鼠标模式，以便该USB端口接上USB鼠标时，可操作此外接鼠标功能。
[Ctrl] [Alt] [Shift] [U] [P] [Enter]	将前方的USB端口设定为USB外围模式，以便该USB端口接上USB外围设备时，可以使用该USB外围设备。

Ⓐ 硬體檢視

前視圖

1. 上把手(含釋放握把用的按鈕)
2. LCD模組
3. LCD控制開關
4. LCD開啟 / 關閉按鍵
5. 韌體升級開關
6. 韌體升級連接埠
7. 重置開關
8. 鍵盤模組滑出扣鈕
9. Lock LED指示燈
10. 機架安裝鎖片
11. 電源LED指示燈
12. USB連接埠
13. 觸控板
14. 下把手
15. 鍵盤模組
16. LED照明燈

背視圖

1. 電源插座
2. 電源開關
3. 外接控制端連接埠
4. 電腦連接埠
5. 接地線接線柱

硬體安裝

Ⓑ 標準機架安裝

1. 將左側及右側的 L 型支撐片固定於機架後側，接著使用螺絲將 L 型支撐片固定於機架上。
2. 兩人合力將CL3800滑入左側及右側的L型支撐片滑軌中，再將前端安裝座的螺絲鎖緊後，此時 L 型支撐片可支撐CL3800的重量。

註： 1. 為了確保適當的機體散熱空間，請在左右兩側需至少保留5.1公分；為了理線便利，請在機體背面至少保留12.7公分的電源線及各連接線使用空間。
2. 如需了解L型托架的使用安裝方式等詳細資訊(產品配件附有一對L型托架)，請參考官網說明書：www.aten.com。

Ⓒ 線材連接

1. 將KVM線材的一端上的各連接頭分別連接至CL3800背面的電腦連接埠上的對應埠。
2. 將KVM線材的另一端上的各連接頭分別連接至電腦上的對應埠。
3. 若您需要安裝一組外接式控制端，請將您的鍵盤、螢幕、滑鼠與喇叭(CL3800不支援麥克風) 分別連接至CL3800背面的外接控制端連接埠。
   註